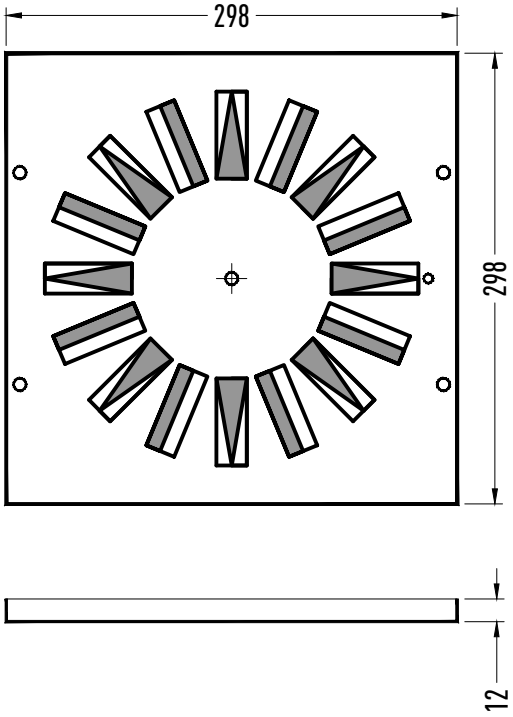

8 St. Clip Typ P20W

8 St. Clip Typ C20

M 1:5

Decken-Luftdurchlass INDULCLIP

Typ RQ 300 x 300 mm

Kiefer Klimatechnik GmbH
Heilbronner Strasse 380 - 388
70469 Stuttgart
Tel. (0711) 8109-0
www.kieferklima.de

CAD-Nr.: 32214803100.dwg - Technische Änderungen vorbehalten - geprüft: Wnuk / 12.03.20 gezeichnet: Pankratz / 12.03.20

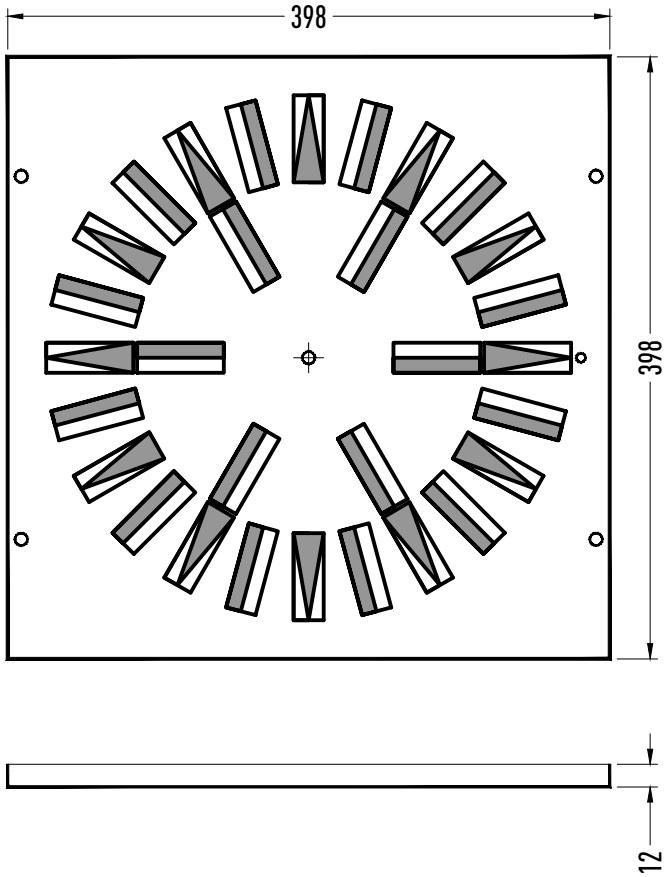

12 St. Clip Typ P20W

18 St. Clip Typ C20

M 1:5

Decken-Luftdurchlass INDULCLIP

Typ RQ 400 x 400 mm

Kiefer Klimatechnik GmbH
Heilbronner Strasse 380 - 388
70469 Stuttgart
Tel. (0711) 8109-0
www.kieferklima.de

Kiefer Klimatechnik

CAD-Nr.: 32214803101.dwg - Technische Änderungen vorbehalten - geprüft: Wnuk / 12.03.20 gezeichnet: Pankratz / 12.03.20

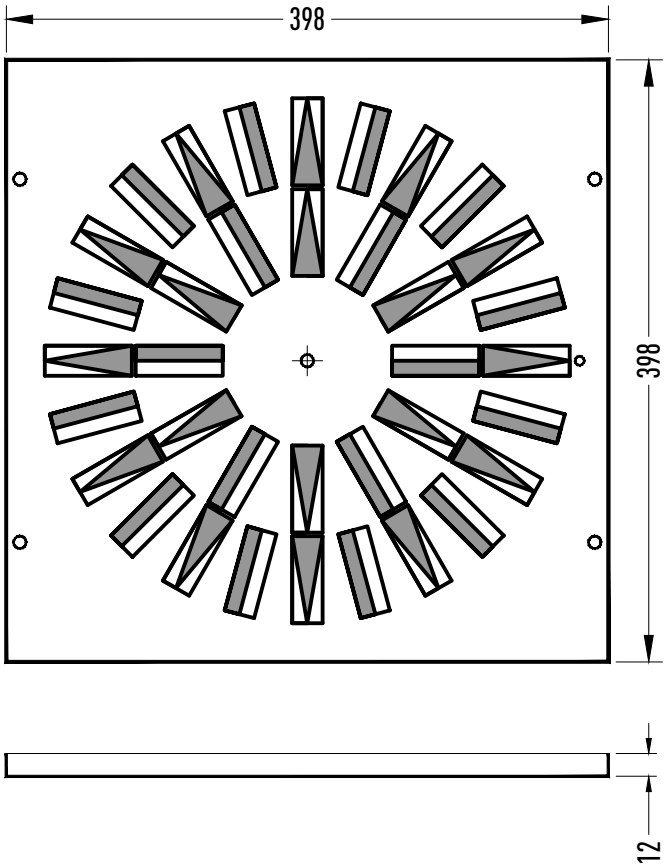

18 St. Clip Typ P20W

18 St. Clip Typ C20

M 1:5

Decken-Luftdurchlass INDULCLIP

Typ RQ+ 400 x 400 mm

Kiefer Klimatechnik GmbH
Heilbronner Strasse 380 - 388
70469 Stuttgart
Tel. (0711) 8109-0
www.kieferklima.de

Kiefer Klimatechnik

CAD-Nr.: 32214803102.dwg - Technische Änderungen vorbehalten - geprüft: Wnuk / 12.03.20 gezeichnet: Pankratz / 12.03.20

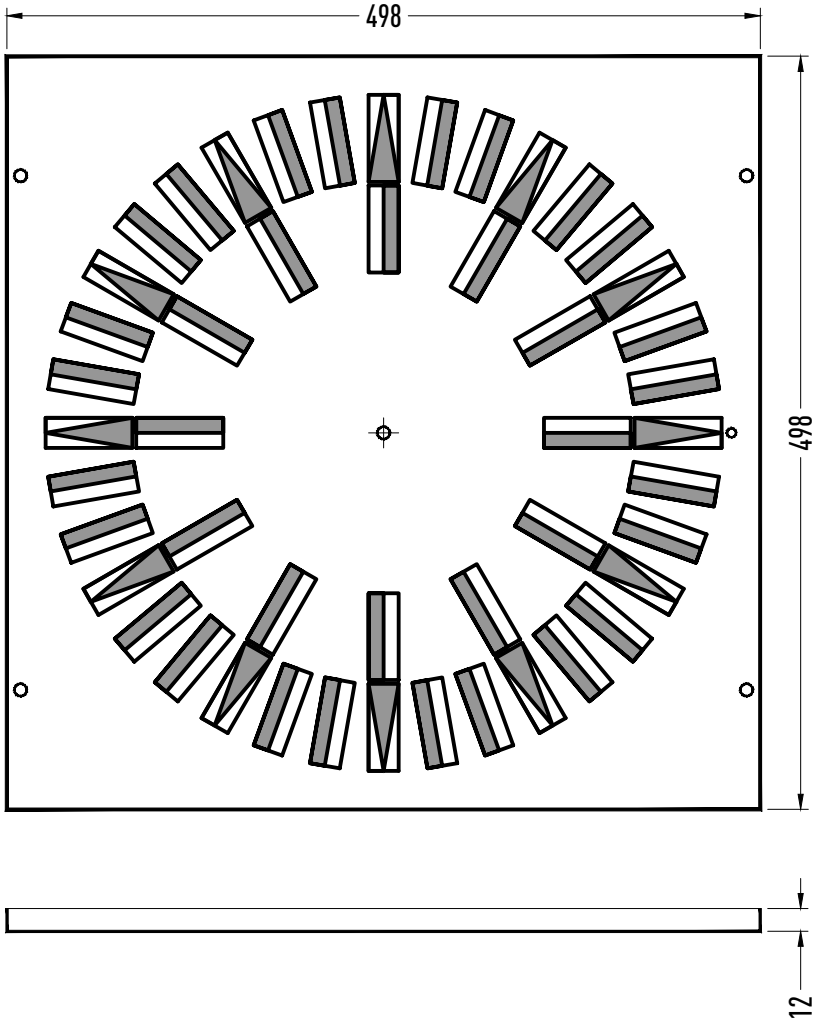

12 St. Clip Typ P20W

36 St. Clip Typ C20

M 1:5

Decken-Luftdurchlass INDULCLIP

Typ RQ 500 x 500 mm

Kiefer Klimatechnik GmbH
Heilbronner Strasse 380 - 388
70469 Stuttgart
Tel. (0711) 8109-0
www.kieferklima.de

Kiefer Klimatechnik

CAD-Nr.: 32214803103.dwg - Technische Änderungen vorbehalten - geprüft: Wnuk / 12.03.20 gezeichnet: Pankratz / 12.03.20

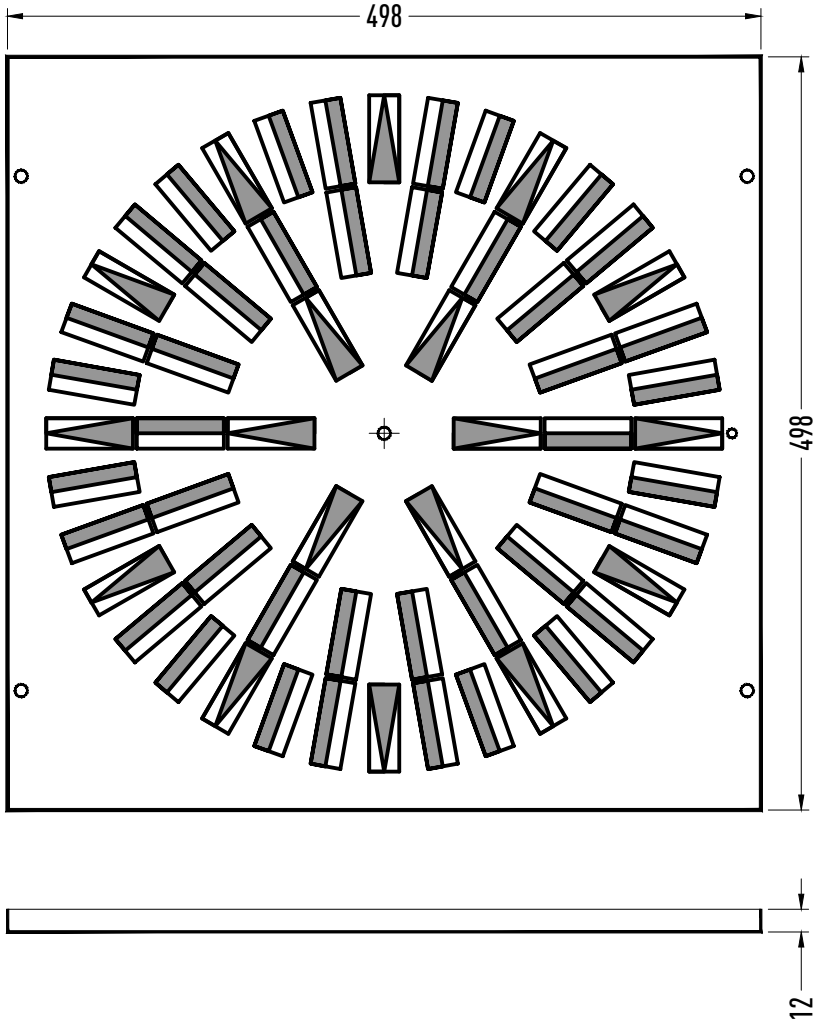

18 St. Clip Typ P20W

42 St. Clip Typ C20

M 1:5

Decken-Luftdurchlass INDULCLIP

Typ RQ+ 500 x 500 mm

Kiefer Klimatechnik GmbH
Heilbronner Strasse 380 - 388
70469 Stuttgart
Tel. (0711) 8109-0
www.kieferklima.de

Kiefer Klimatechnik

CAD-Nr.: 32214803104.dwg - Technische Änderungen vorbehalten - geprüft: Wnuk / 12.03.20 gezeichnet: Pankratz / 12.03.20

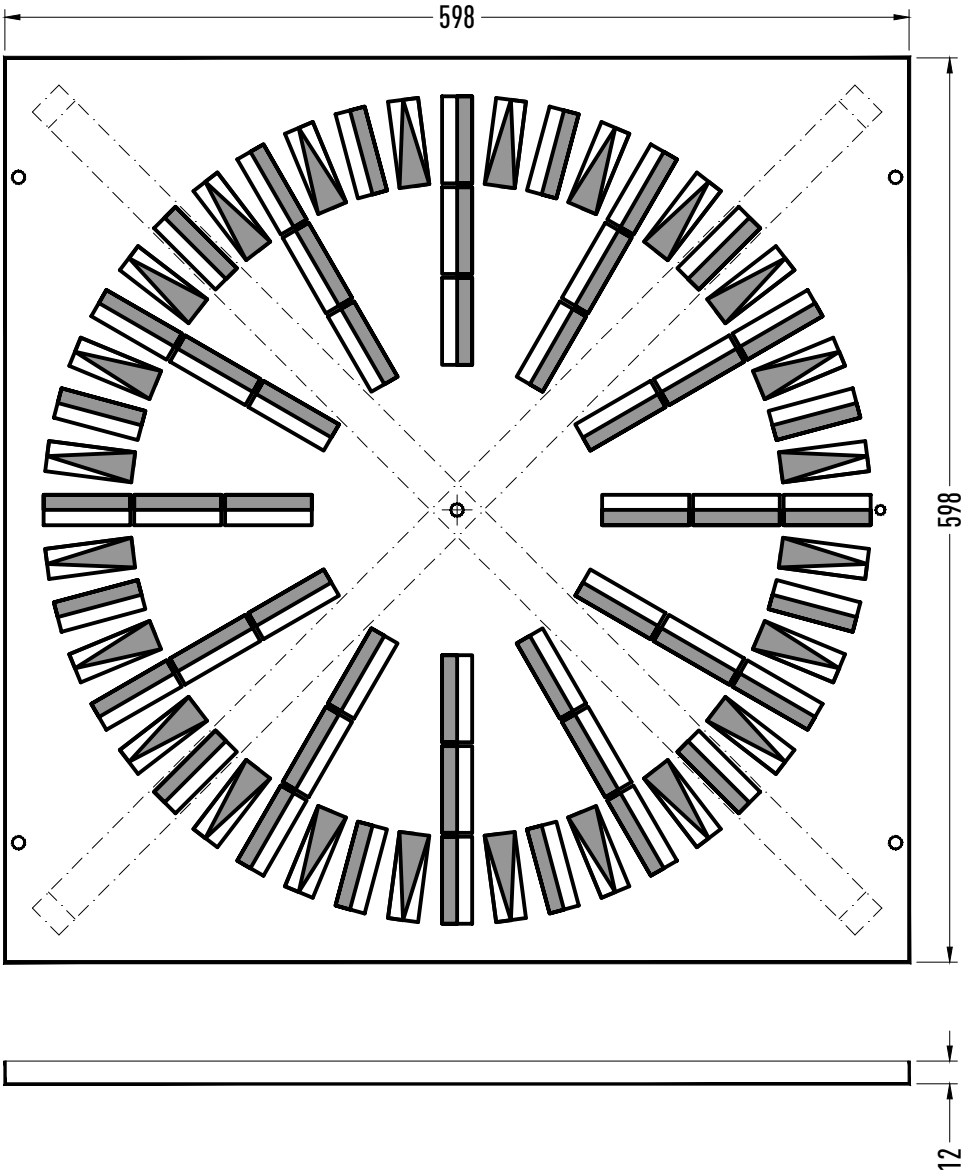

24 St. Clip Typ P20W

48 St. Clip Typ C20

M 1:5

Decken-Luftdurchlass INDULCLIP

Typ RQ 600 x 600 mm

Kiefer Klimatechnik GmbH
Heilbronner Strasse 380 - 388
70469 Stuttgart
Tel. (0711) 8109-0
www.kieferklima.de

Kiefer Klimatechnik

CAD-Nr.: 32214803105.dwg - Technische Änderungen vorbehalten - geprüft: Wnuk / 12.03.20 gezeichnet: Pankratz / 12.03.20

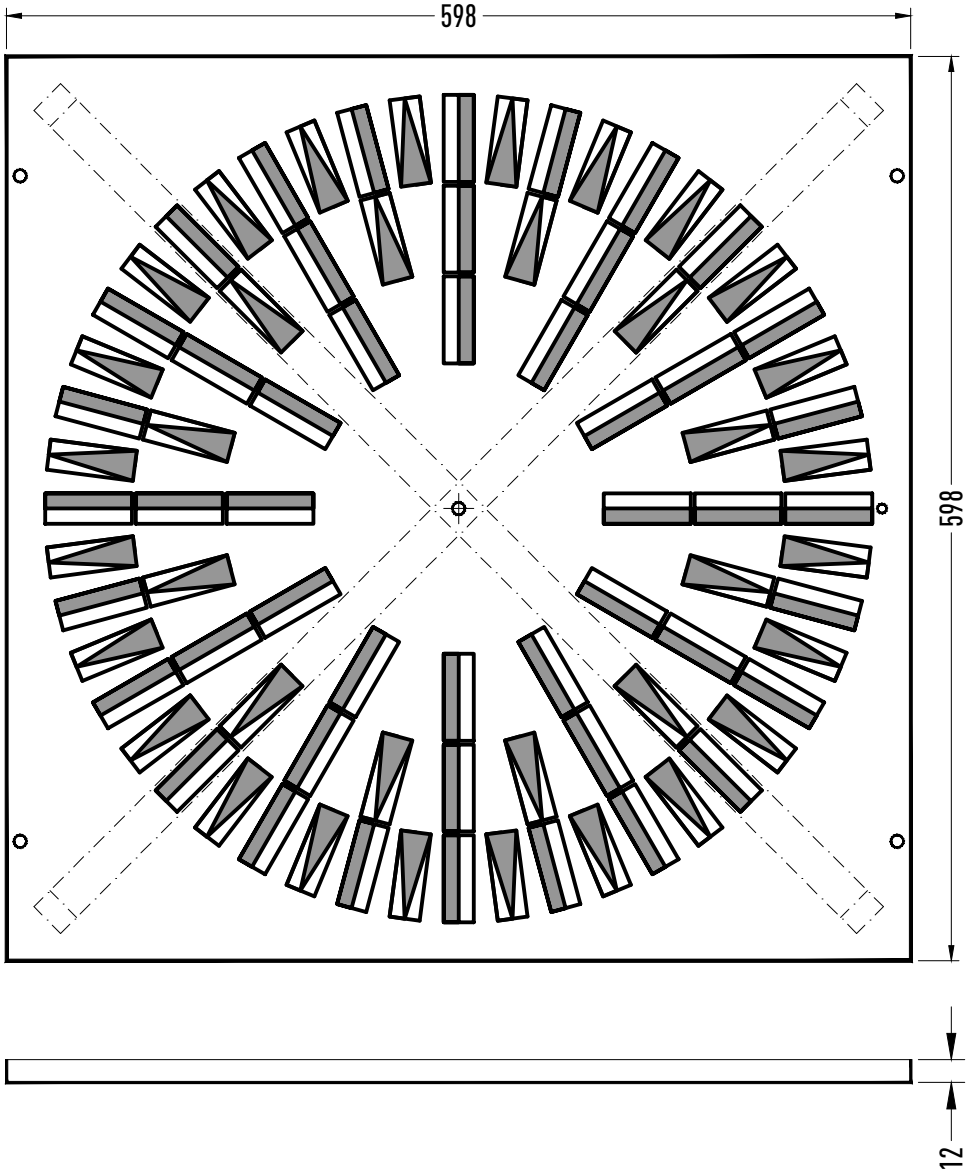

36 St. Clip Typ P20W

48 St. Clip Typ C20

M 1:5

Decken-Luftdurchlass INDULCLIP

Typ RQ+ 600 x 600 mm

Kiefer Klimatechnik GmbH
Heilbronner Strasse 380 - 388
70469 Stuttgart
Tel. (0711) 8109-0
www.kieferklima.de

CAD-Nr.: 32214803106.dwg - Technische Änderungen vorbehalten - geprüft: Wnuk / 12.03.20 gezeichnet: Pankratz / 12.03.20

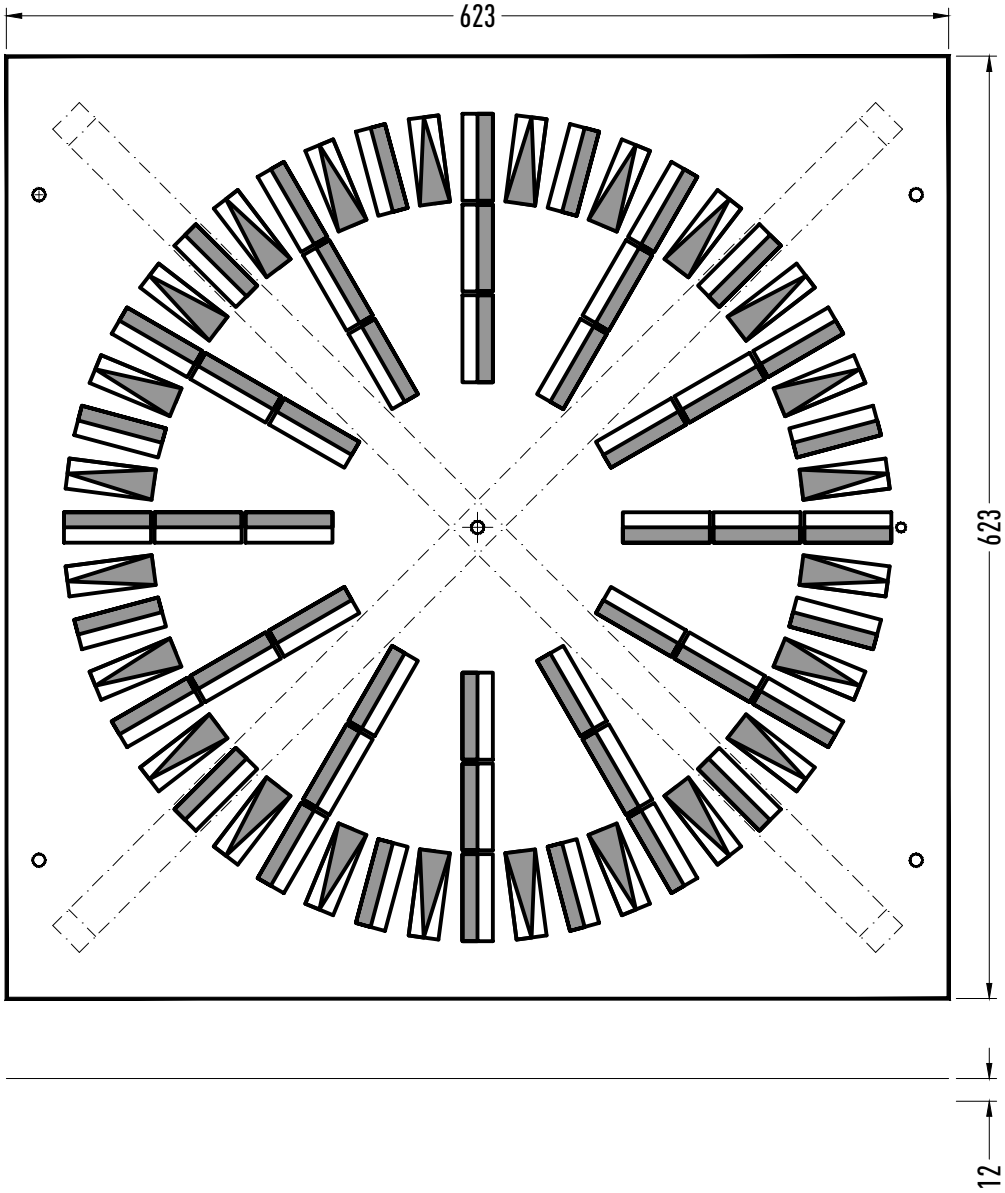

24 St. Clip Typ P20W

48 St. Clip Typ C20

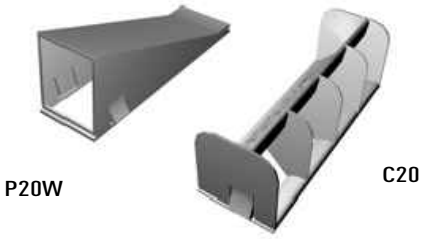

M 1:5

Decken-Luftdurchlass INDULCLIP

Typ RQ 625 x 625 mm

Kiefer Klimatechnik GmbH
Heilbronner Strasse 380 - 388
70469 Stuttgart
Tel. (0711) 8109-0
www.kieferklima.de

Kiefer Klimatechnik

CAD-Nr.: 32214803107.dwg - Technische Änderungen vorbehalten - geprüft: Wnuk / 12.03.20 gezeichnet: Pankratz / 12.03.20

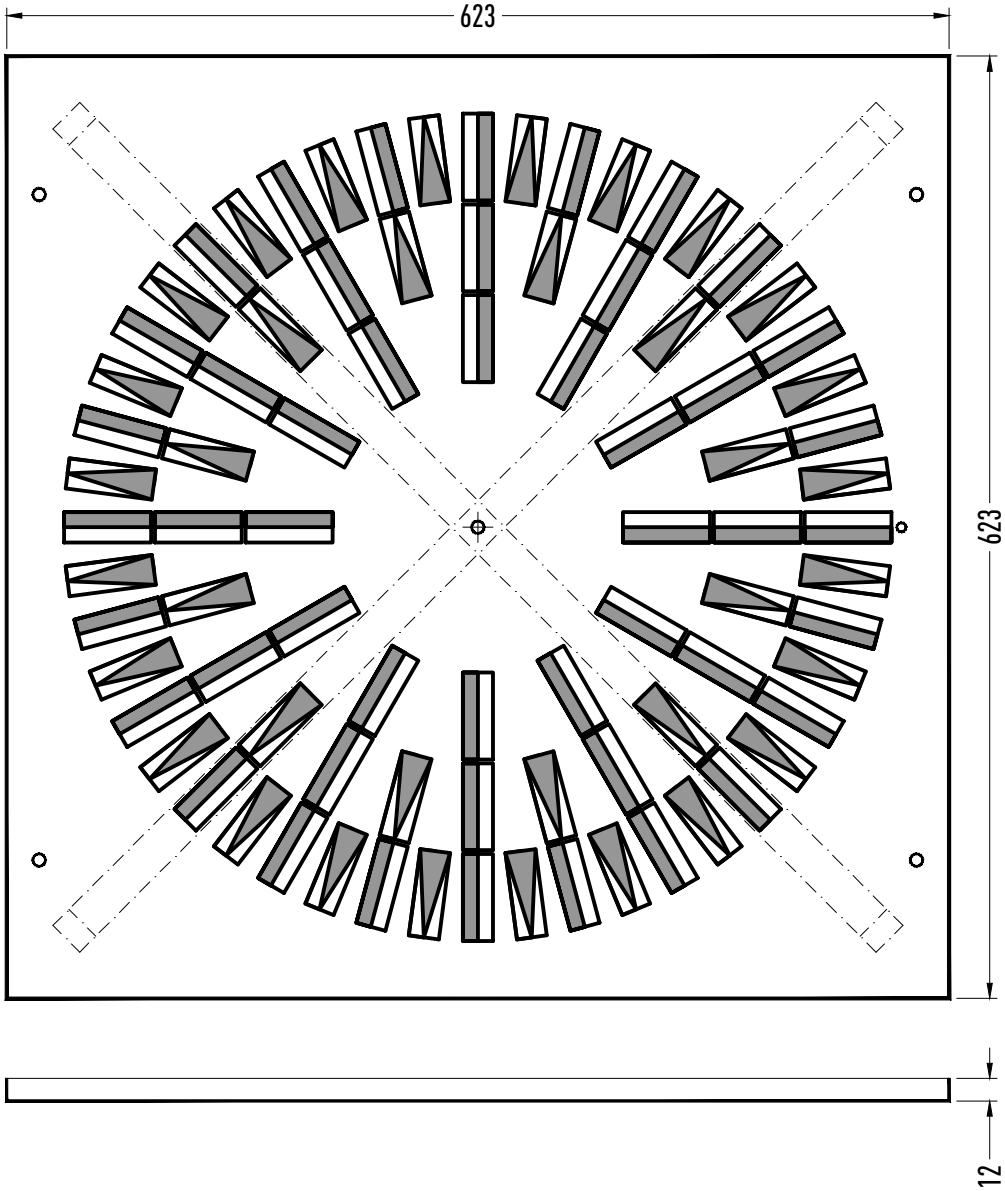

36 St. Clip Typ P20W

48 St. Clip Typ C20

M 1:5

Decken-Luftdurchlass INDULCLIP

Typ RQ+ 625 x 625 mm

Kiefer Klimatechnik GmbH
Heilbronner Strasse 380 - 388
70469 Stuttgart
Tel. (0711) 8109-0
www.kieferklima.de

Kiefer Klimatechnik

CAD-Nr.: 32214803108.dwg - Technische Änderungen vorbehalten - geprüft: Wnuk / 20.03.20 gezeichnet: Pankratz / 20.03.20

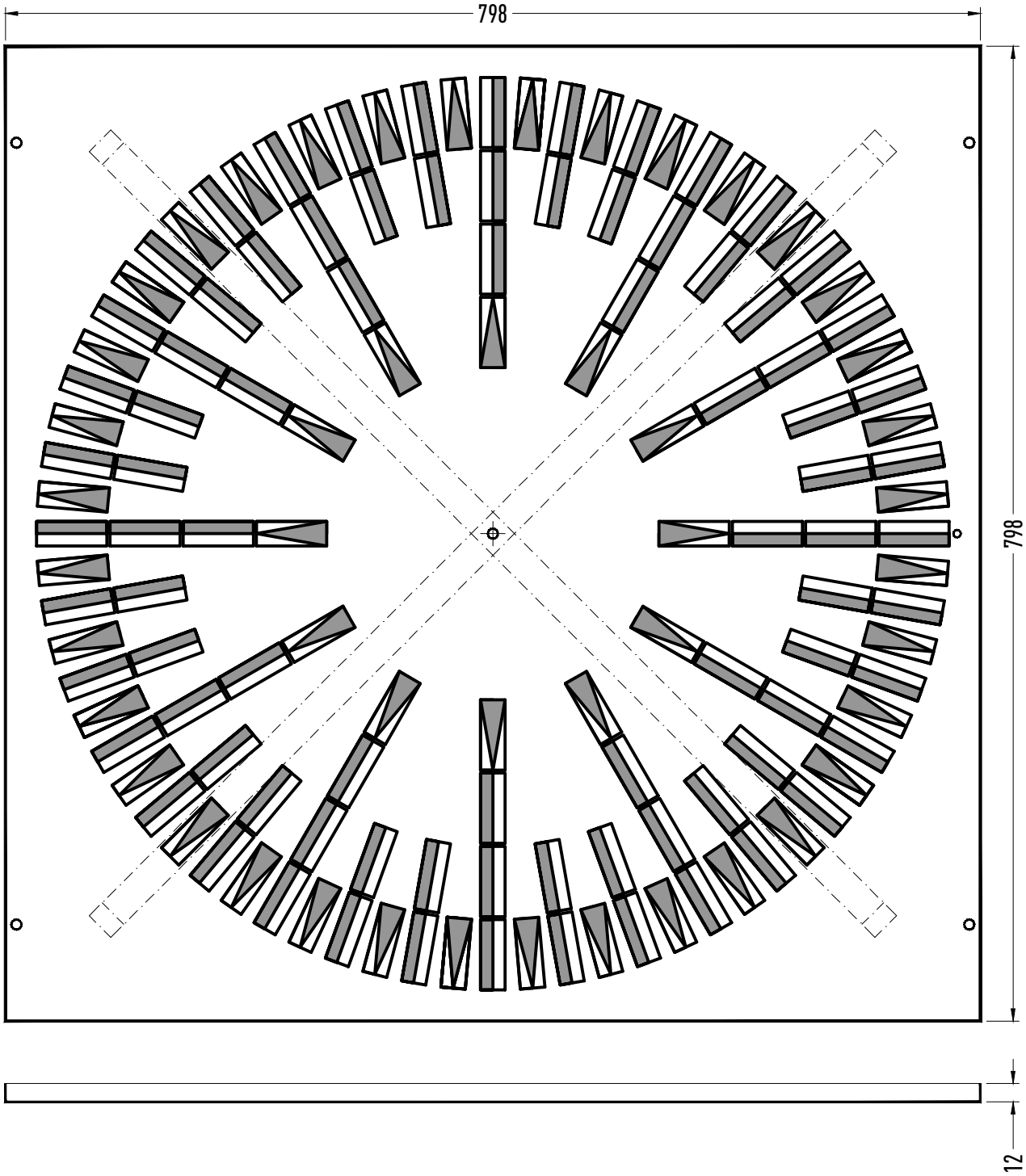

48 St. Clip Typ P20W

84 St. Clip Typ C20

M 1:5

Decken-Luftdurchlass INDULCLIP

Typ RQ 800 x 800 mm

Kiefer Klimatechnik GmbH
Heilbronner Strasse 380 - 388
70469 Stuttgart
Tel. (0711) 8109-0
www.kieferklima.de

Kiefer Klimatechnik

CAD-Nr.: 32214803109.dwg - Technische Änderungen vorbehalten - geprüft: Wnuk / 20.03.20 gezeichnet: Pankratz / 20.03.20

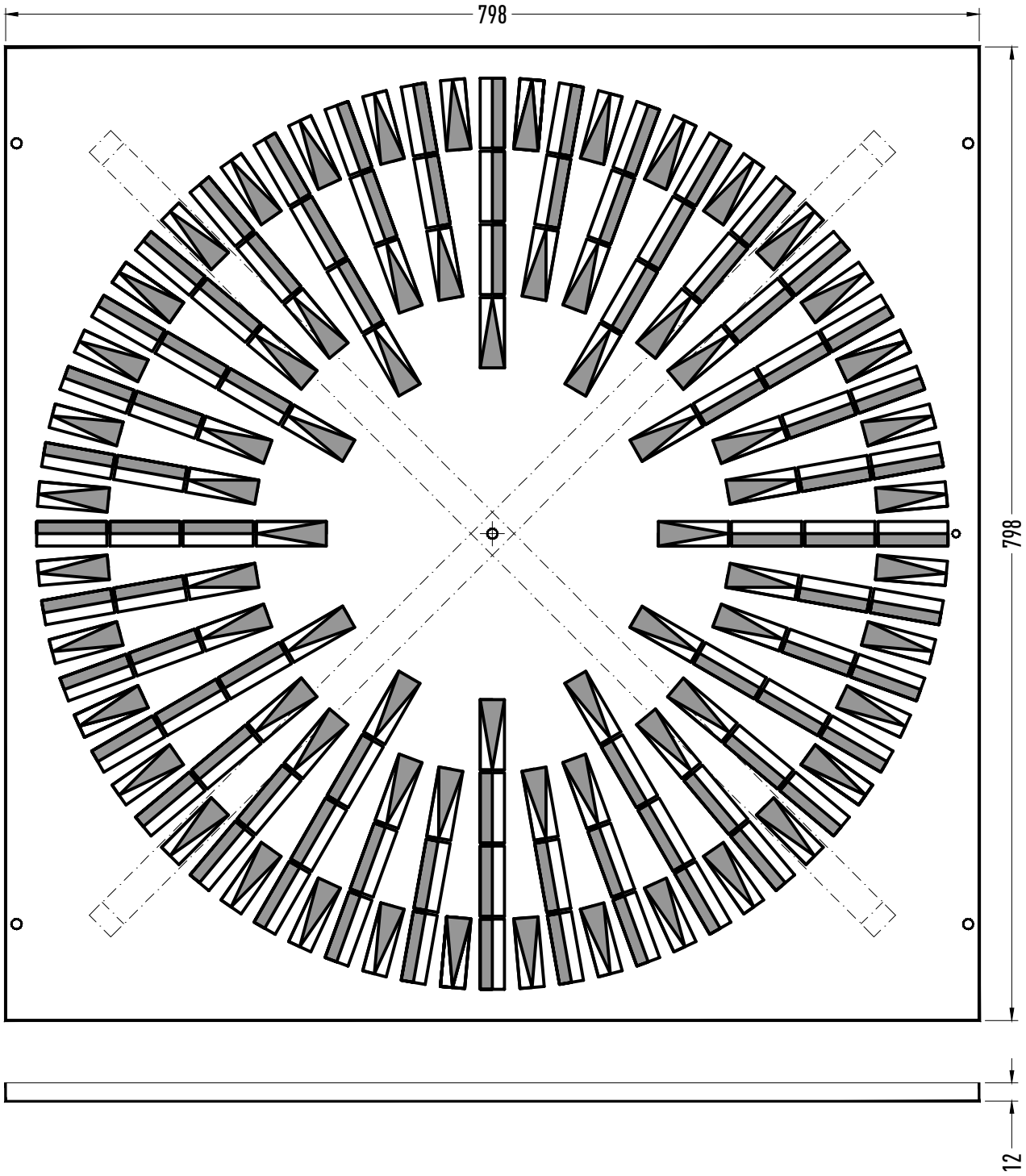

72 St. Clip Typ P20W

84 St. Clip Typ C20

M 1:5

Decken-Luftdurchlass INDULCLIP

Typ RQ+ 800 x 800 mm

Kiefer Klimatechnik GmbH
Heilbronner Strasse 380 - 388
70469 Stuttgart
Tel. (0711) 8109-0
www.kieferklima.de

Kiefer Klimatechnik

CAD-Nr.: 32214803110.dwg - Technische Änderungen vorbehalten - geprüft: Wnuk / 20.03.20 gezeichnet: Pankratz / 20.03.20

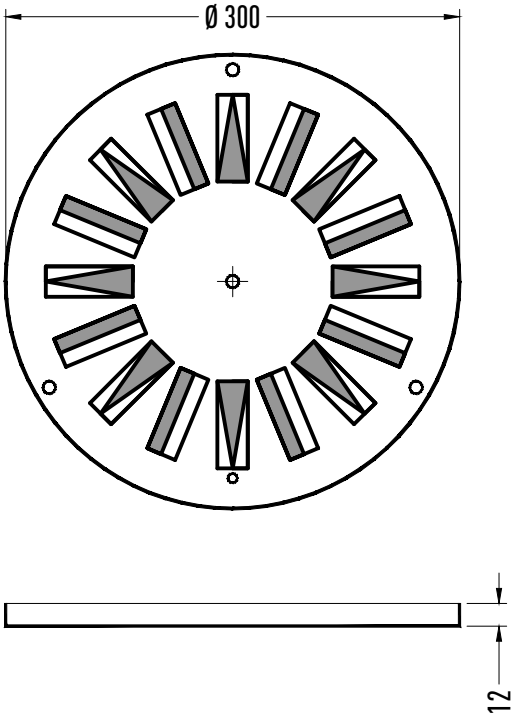

8 St. Clip Typ P20W

8 St. Clip Typ C20

M 1:5

Decken-Luftdurchlass INDULCLIP

Typ RR Ø 300 mm

Kiefer Klimatechnik GmbH
Heilbronner Strasse 380 - 388
70469 Stuttgart
Tel. (0711) 8109-0
www.kieferklima.de

Kiefer Klimatechnik

CAD-Nr.: 32214803125.dwg - Technische Änderungen vorbehalten - geprüft: Wnuk / 20.03.20 gezeichnet: Pankratz / 20.03.20

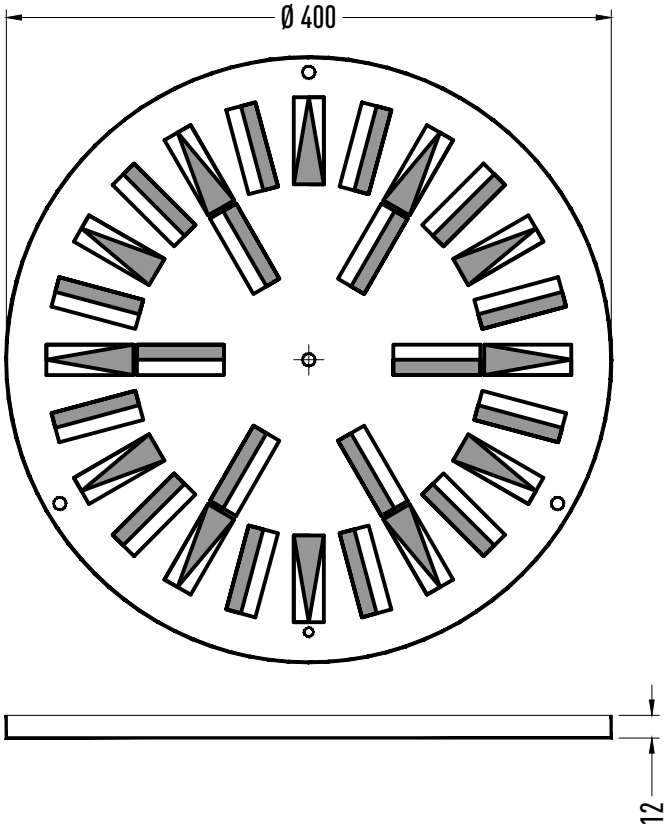

12 St. Clip Typ P20W

18 St. Clip Typ C20

M 1:5

Decken-Luftdurchlass INDULCLIP

Typ RR Ø 400 mm

Kiefer Klimatechnik GmbH
Heilbronner Strasse 380 - 388
70469 Stuttgart
Tel. (0711) 8109-0
www.kieferklima.de

Kiefer Klimatechnik

CAD-Nr.: 32214803126.dwg - Technische Änderungen vorbehalten - geprüft: Wnuk / 20.03.20 gezeichnet: Pankratz / 20.03.20

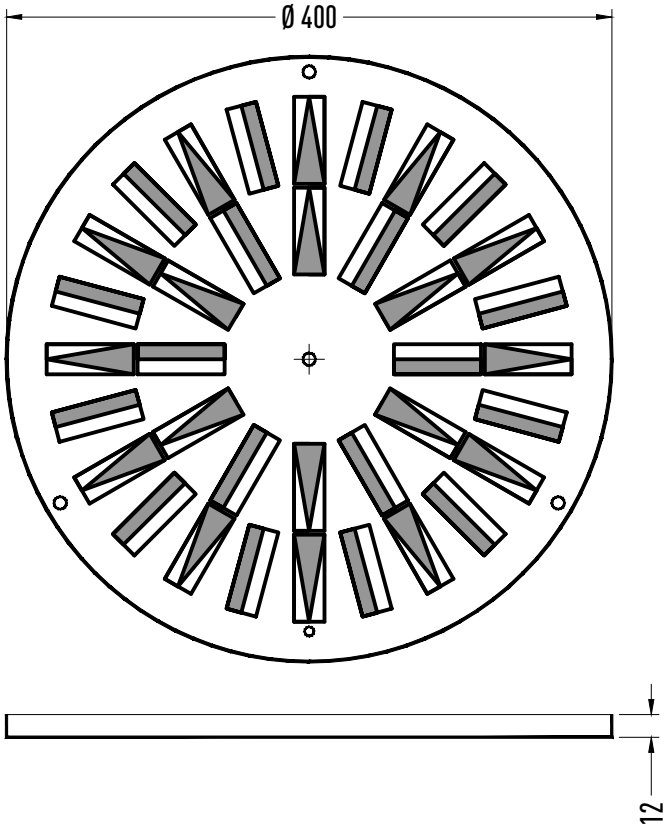

18 St. Clip Typ P20W

18 St. Clip Typ C20

M 1:5

Decken-Luftdurchlass INDULCLIP

Typ RR+ Ø 400 mm

Kiefer Klimatechnik GmbH
Heilbronner Strasse 380 - 388
70469 Stuttgart
Tel. (0711) 8109-0
www.kieferklima.de

Kiefer Klimatechnik

CAD-Nr.: 32214803127.dwg - Technische Änderungen vorbehalten - geprüft: Wnuk / 20.03.20 gezeichnet: Pankratz / 20.03.20

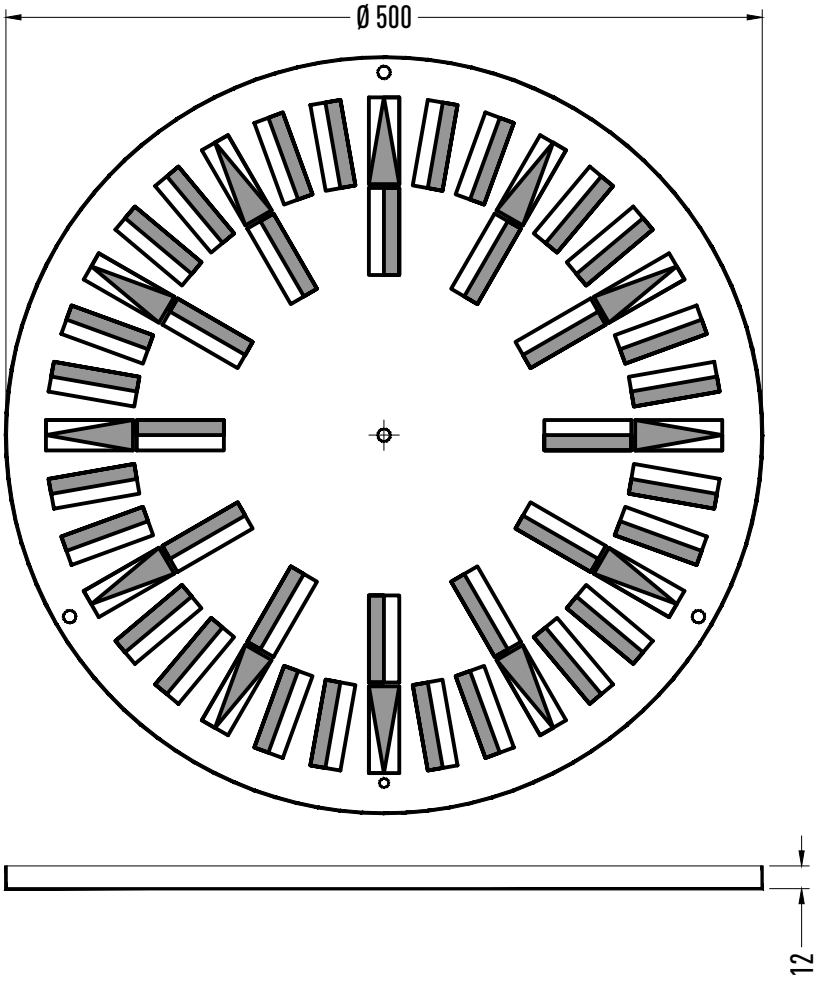

12 St. Clip Typ P20W

36 St. Clip Typ C20

M 1:5

Decken-Luftdurchlass INDULCLIP

Typ RR Ø 500 mm

Kiefer Klimatechnik GmbH
Heilbronner Strasse 380 - 388
70469 Stuttgart
Tel. (0711) 8109-0
www.kieferklima.de

Kiefer Klimatechnik

CAD-Nr.: 32214803128.dwg - Technische Änderungen vorbehalten - geprüft: Wnuk / 20.03.20 gezeichnet: Pankratz / 20.03.20

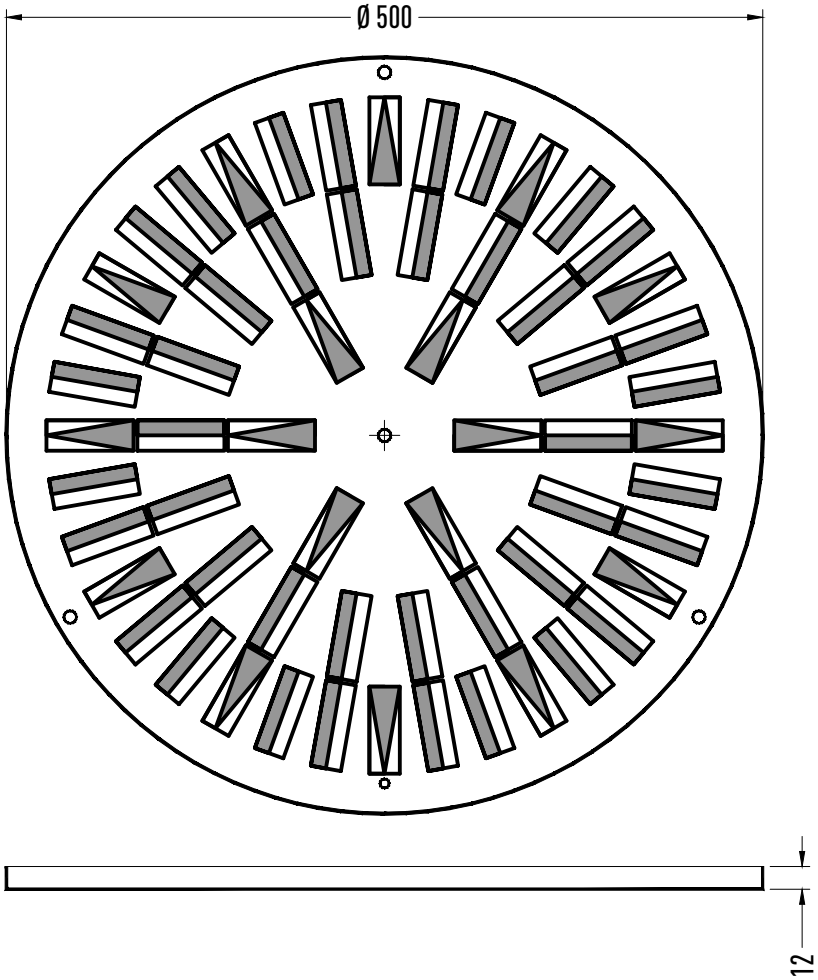

18 St. Clip Typ P20W

42 St. Clip Typ C20

M 1:5

Decken-Luftdurchlass INDULCLIP

Typ RR+ Ø 500 mm

Kiefer Klimatechnik GmbH
Heilbronner Strasse 380 - 388
70469 Stuttgart
Tel. (0711) 8109-0
www.kieferklima.de

Kiefer Klimatechnik

CAD-Nr.: 32214803129.dwg - Technische Änderungen vorbehalten - geprüft: Wnuk / 20.03.20 gezeichnet: Pankratz / 20.03.20

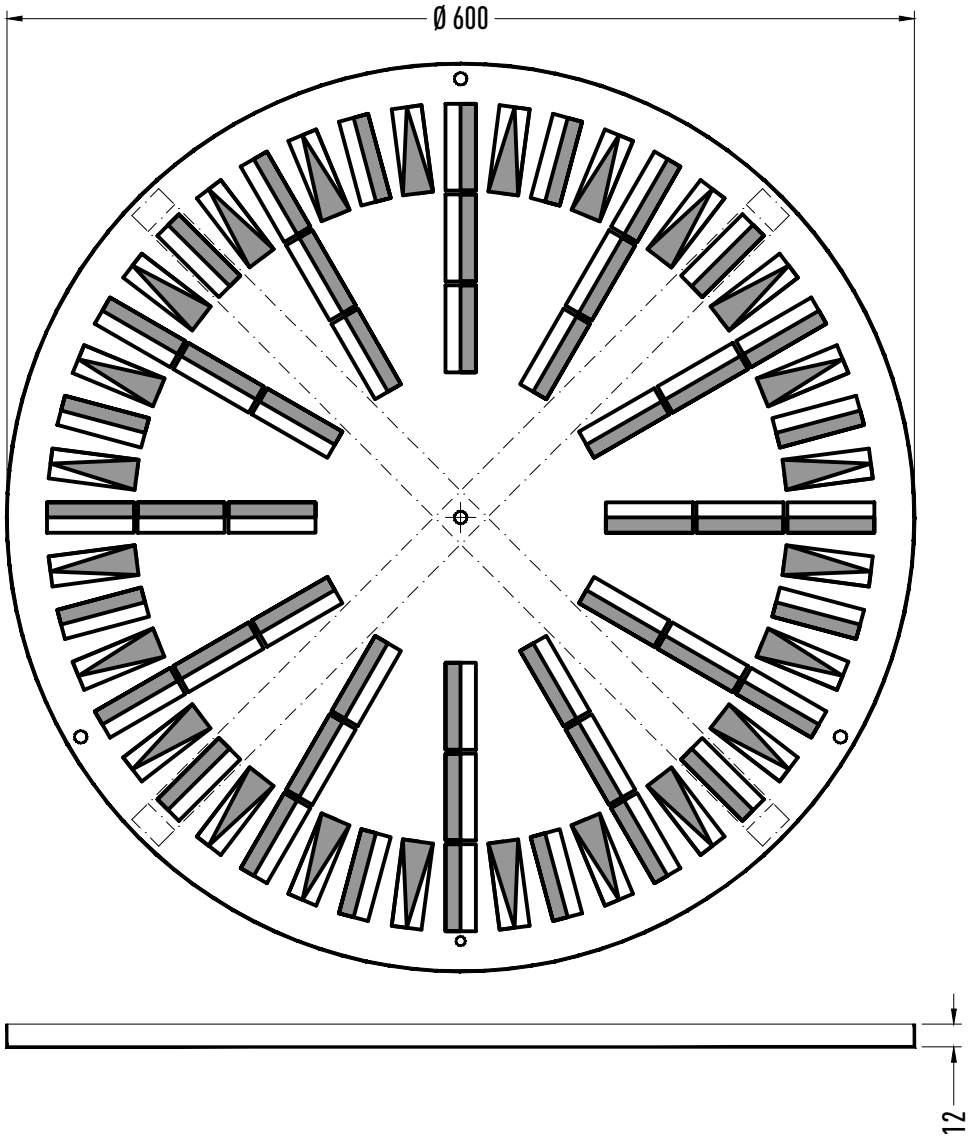

24 St. Clip Typ P20W

48 St. Clip Typ C20

M 1:5

Decken-Luftdurchlass INDULCLIP

Typ RR Ø 600 mm

Kiefer Klimatechnik GmbH
Heilbronner Strasse 380 - 388
70469 Stuttgart
Tel. (0711) 8109-0
www.kieferklima.de

Kiefer Klimatechnik

CAD-Nr.: 32214803130.dwg - Technische Änderungen vorbehalten - geprüft: Wnuk / 20.03.20 gezeichnet: Pankratz / 20.03.20

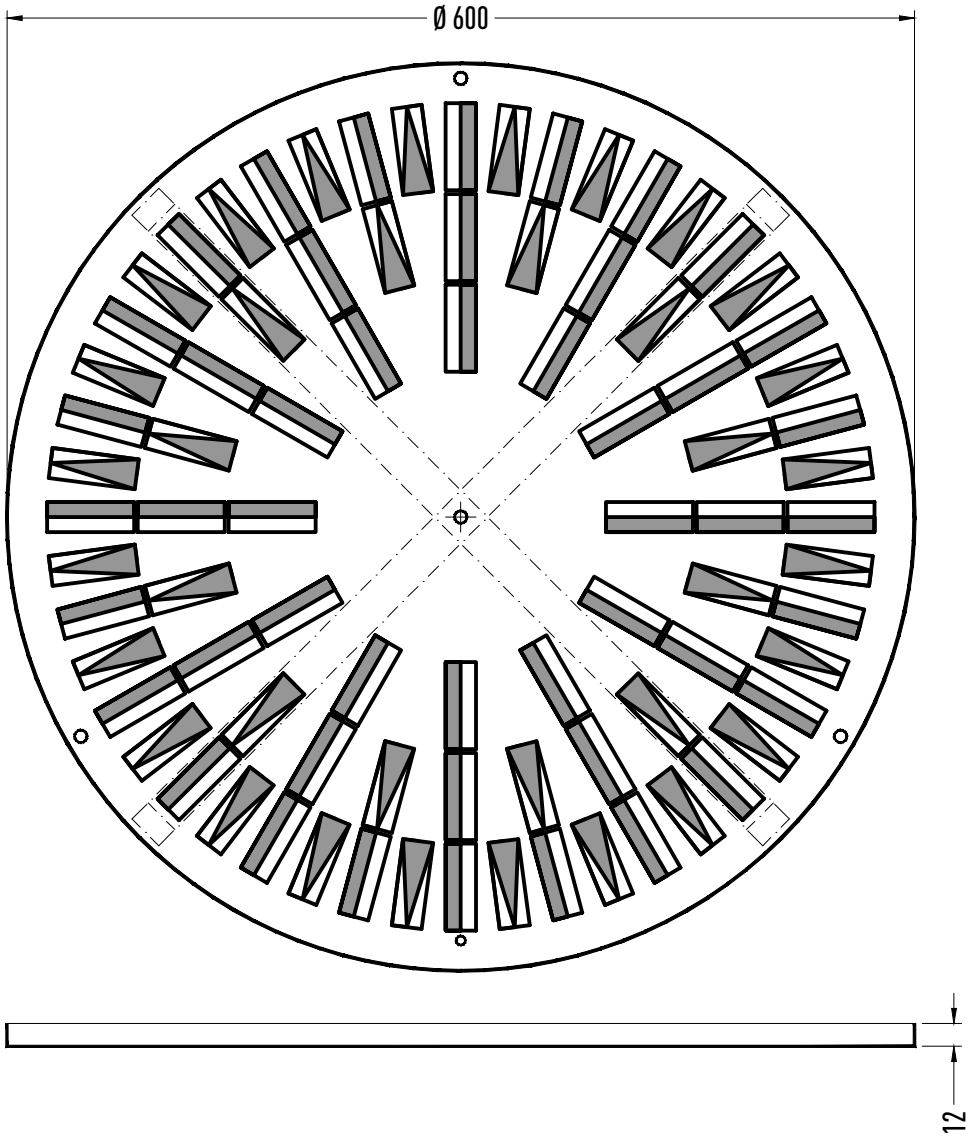

36 St. Clip Typ P20W

48 St. Clip Typ C20

M 1:5

Decken-Luftdurchlass INDULCLIP

Typ RR+ Ø 600 mm

Kiefer Klimatechnik GmbH
Heilbronner Strasse 380 - 388
70469 Stuttgart
Tel. (0711) 8109-0
www.kieferklima.de

Kiefer Klimatechnik

CAD-Nr.: 32214803131.dwg - Technische Änderungen vorbehalten - geprüft: Wnuk / 20.03.20 gezeichnet: Pankratz / 20.03.20

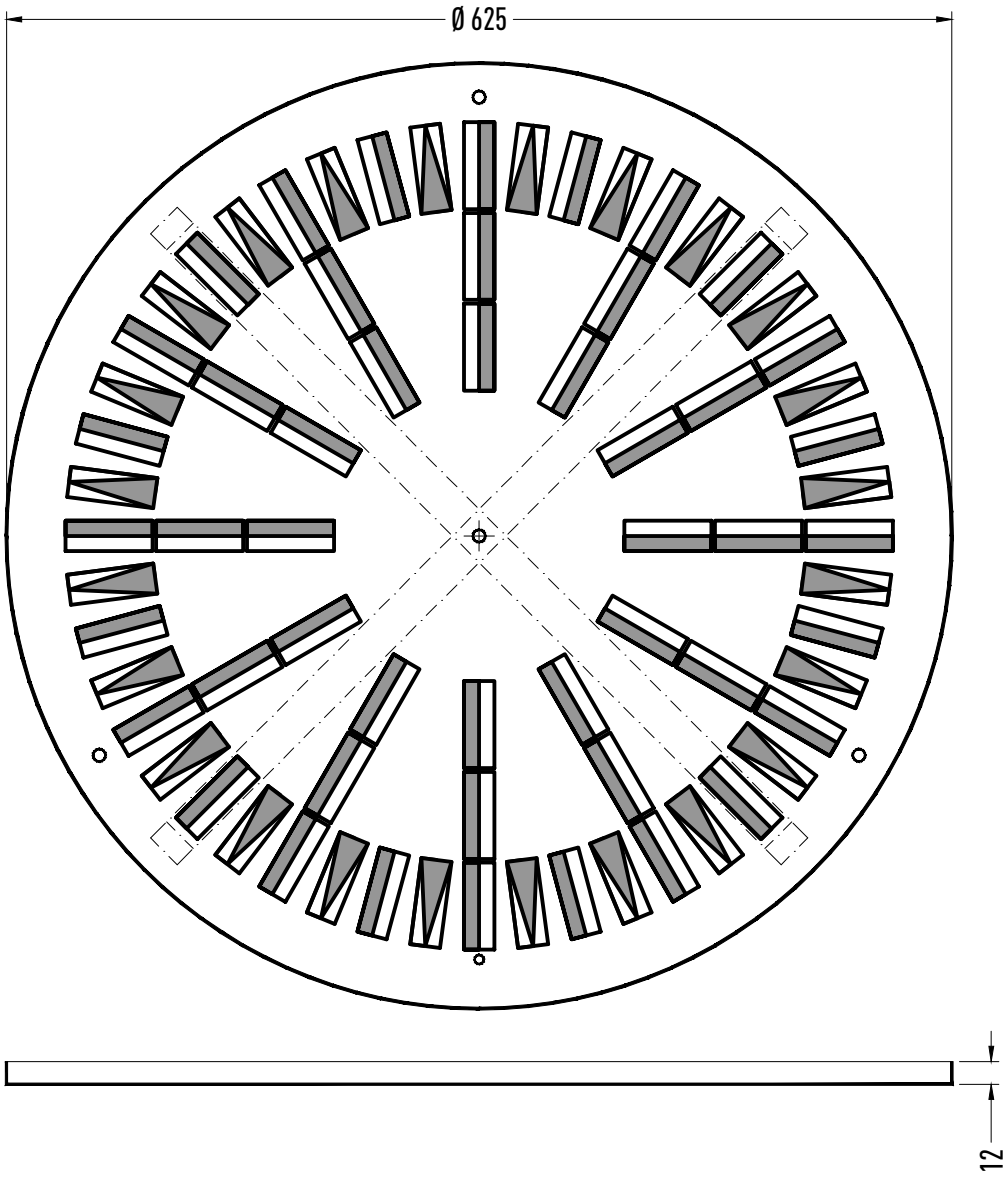

24 St. Clip Typ P20W

48 St. Clip Typ C20

M 1:5

Decken-Luftdurchlass INDULCLIP

Typ RR Ø 625 mm

Kiefer Klimatechnik GmbH
Heilbronner Strasse 380 - 388
70469 Stuttgart
Tel. (0711) 8109-0
www.kieferklima.de

Kiefer Klimatechnik

CAD-Nr.: 32214803132.dwg - Technische Änderungen vorbehalten - geprüft: Wnuk / 20.03.20 gezeichnet: Pankratz / 20.03.20

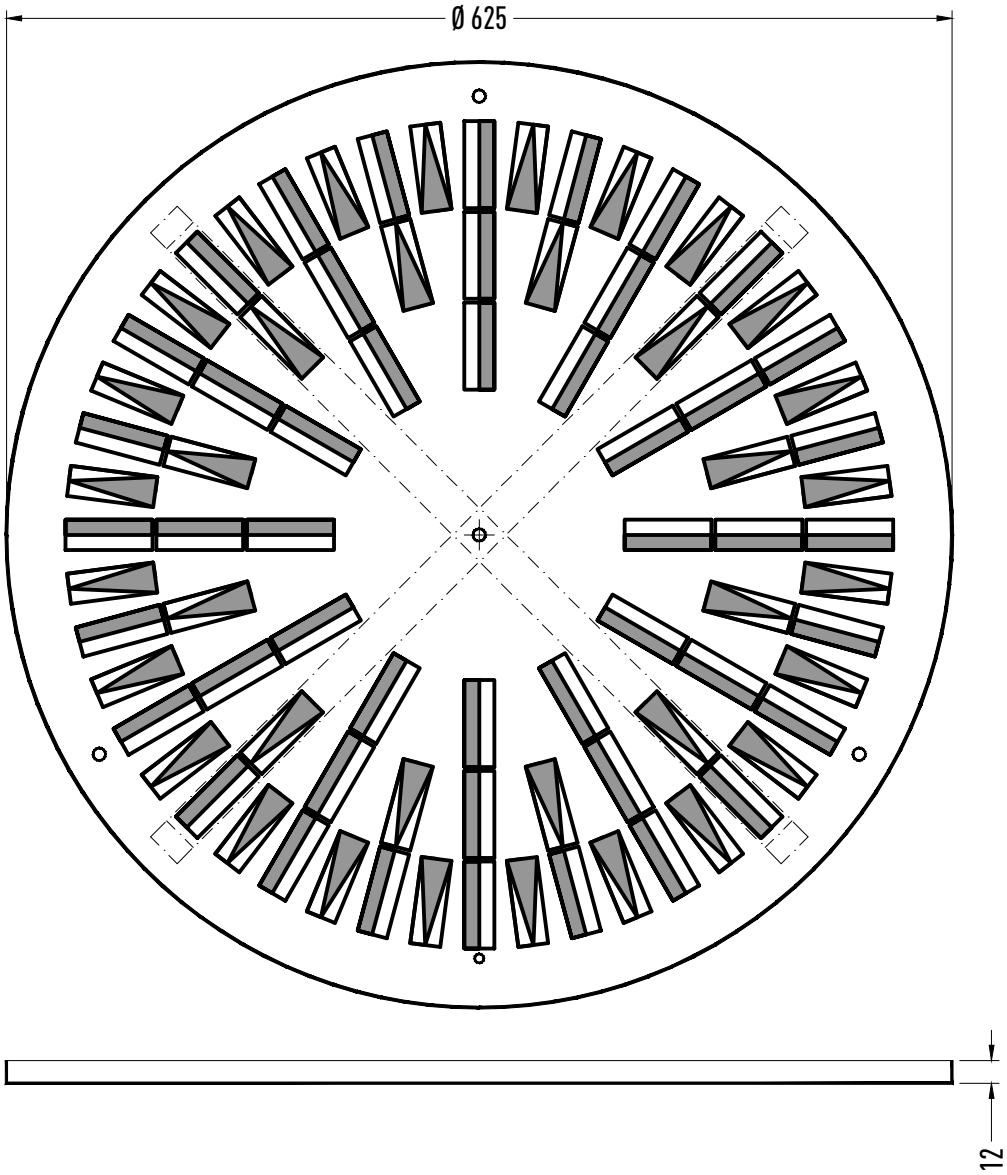

36 St. Clip Typ P20W

48 St. Clip Typ C20

M 1:5

Decken-Luftdurchlass INDULCLIP

Typ RR+ Ø 625 mm

Kiefer Klimatechnik GmbH
Heilbronner Strasse 380 - 388
70469 Stuttgart
Tel. (0711) 8109-0
www.kieferklima.de

Kiefer Klimatechnik

CAD-Nr.: 32214803133.dwg - Technische Änderungen vorbehalten - geprüft: Wnuk / 20.03.20 gezeichnet: Pankratz / 20.03.20

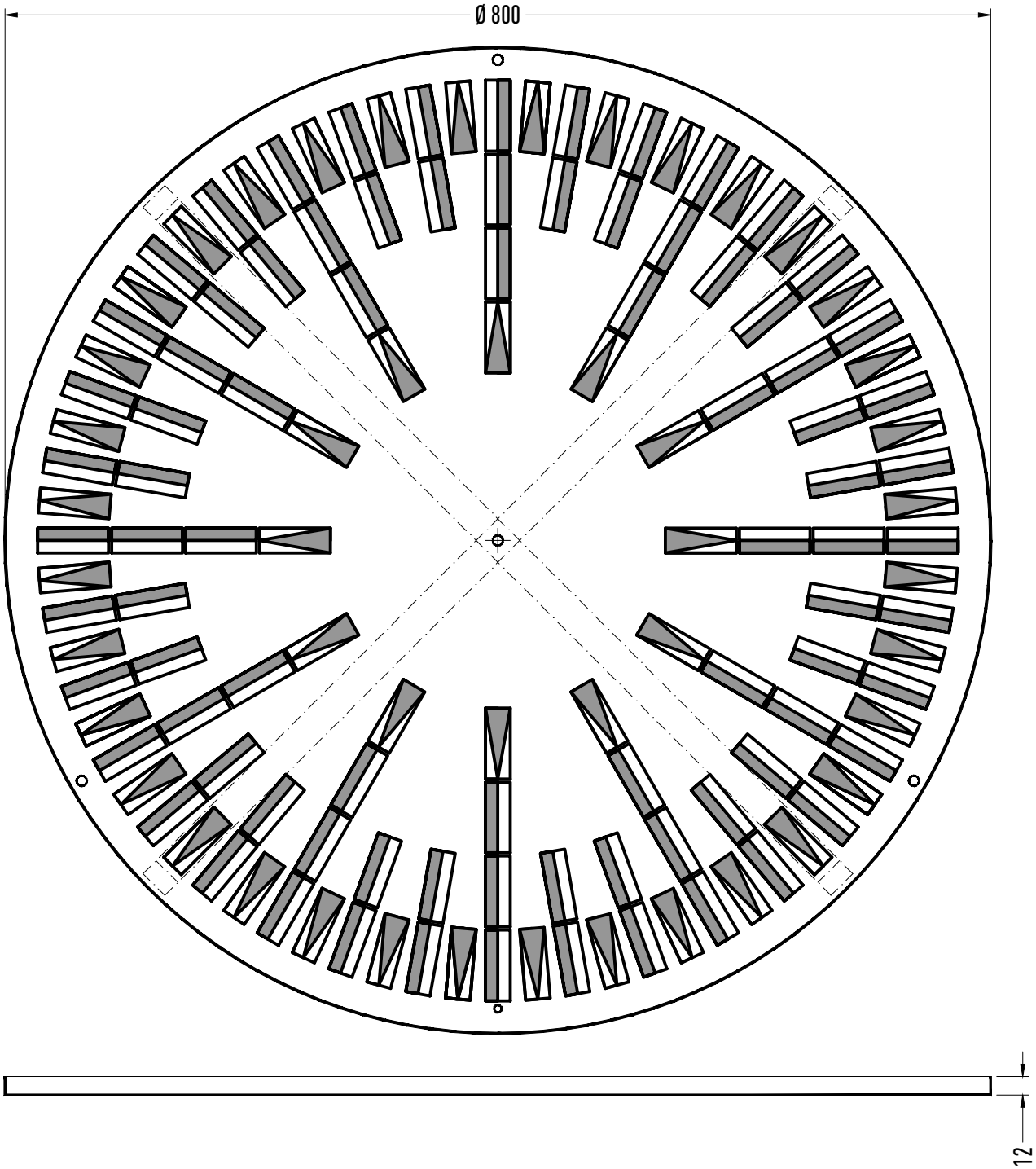

48 St. Clip Typ P20W

84 St. Clip Typ C20

M 1:5

Decken-Luftdurchlass INDULCLIP

Typ RR Ø 800 mm

Kiefer Klimatechnik GmbH
Heilbronner Strasse 380 - 388
70469 Stuttgart
Tel. (0711) 8109-0
www.kieferklima.de

Kiefer Klimatechnik

CAD-Nr.: 32214803134.dwg - Technische Änderungen vorbehalten - geprüft: Wnuk / 20.03.20 gezeichnet: Pankratz / 20.03.20

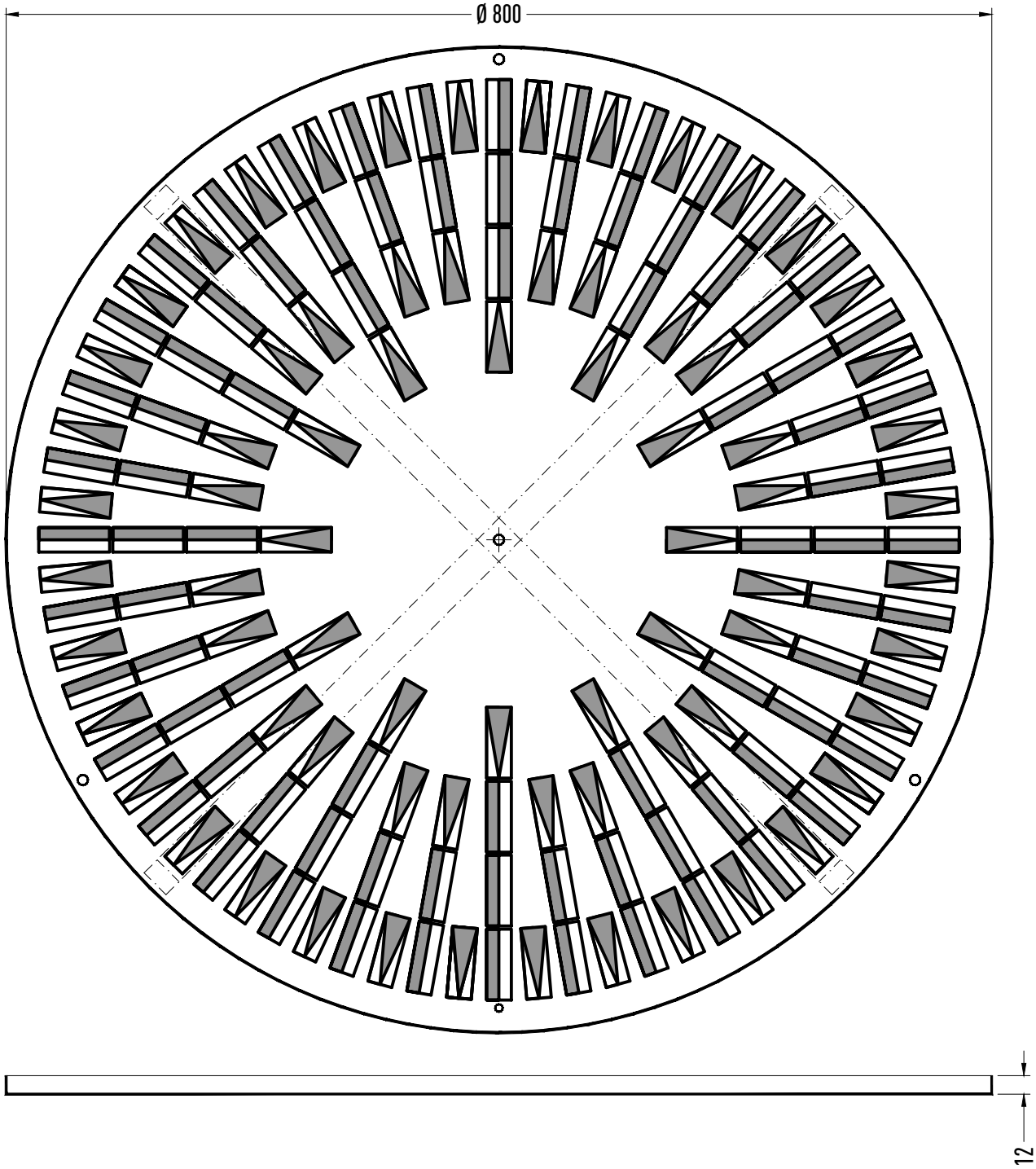

72 St. Clip Typ P20W

84 St. Clip Typ C20

M 1:5

Decken-Luftdurchlass INDULCLIP

Typ RR+ Ø 800 mm

Kiefer Klimatechnik GmbH
Heilbronner Strasse 380 - 388
70469 Stuttgart
Tel. (0711) 8109-0
www.kieferklima.de

Kiefer Klimatechnik

CAD-Nr.: 32214803135.dwg - Technische Änderungen vorbehalten - geprüft: Wnuk / 20.03.20 gezeichnet: Pankratz / 20.03.20

Frontansicht, M 1:7.5

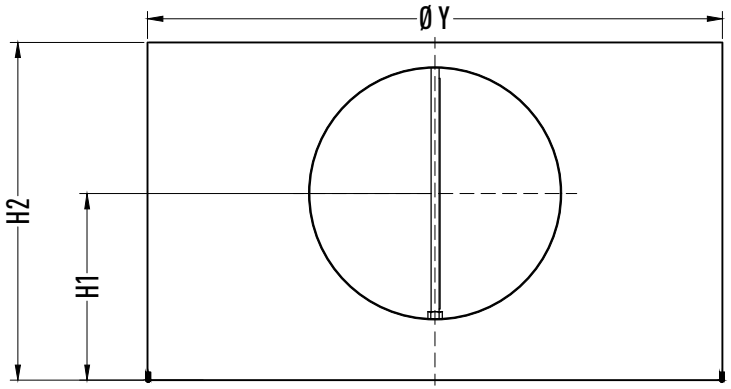

Seitenansicht, M 1:7.5

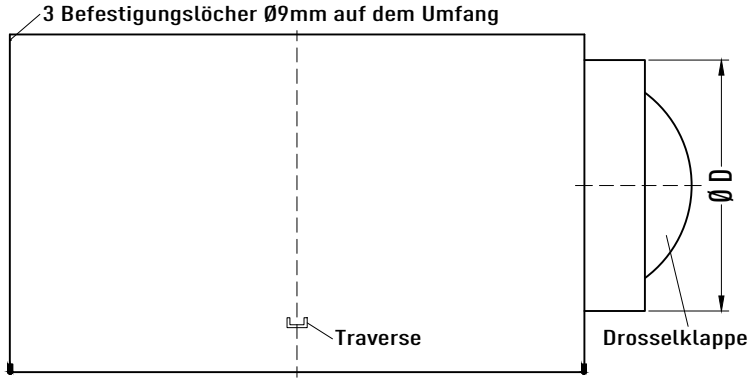

Untersicht, M 1:7.5

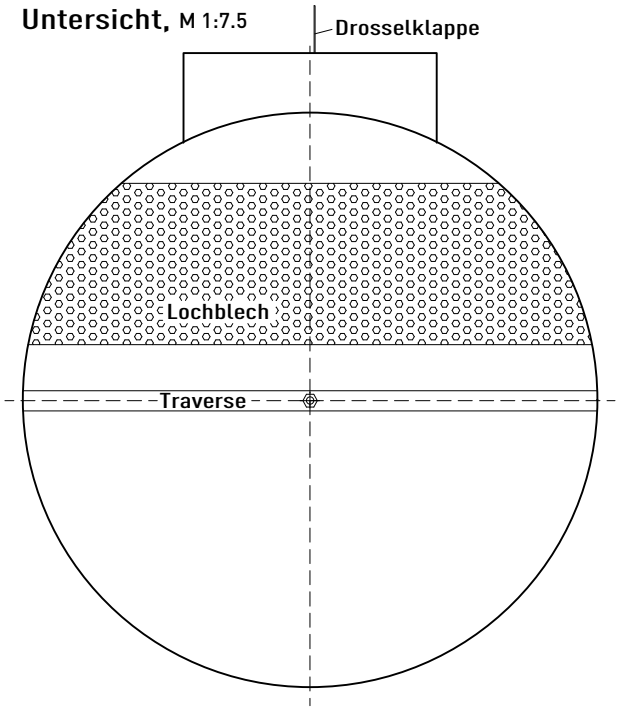

Nenn-größe	Ø D	H1	H2	Ø Y
Ø 300	124	123	210	282
Ø 400	159	140	245	382
Ø 500	199	160	285	482
Ø 600 Ø 625	249	185	335	582
Ø 800	249	185	335	782

Decken-Luftdurchlass INDULCLIP / INDUDRALL

Luftanschlusskasten - runde Ausführung

Kiefer Klimatechnik GmbH
Heilbronner Strasse 380 - 388
70469 Stuttgart
Tel. (0711) 8109-0
www.kieferklima.de

Kiefer Klimatechnik

CAD-Nr.: 32214803001.dwg

- Technische Änderungen vorbehalten -

geprüft: Wnuk / 12.03.20

gezeichnet: Pankratz / 12.03.20

Frontansicht, M 1:7.5

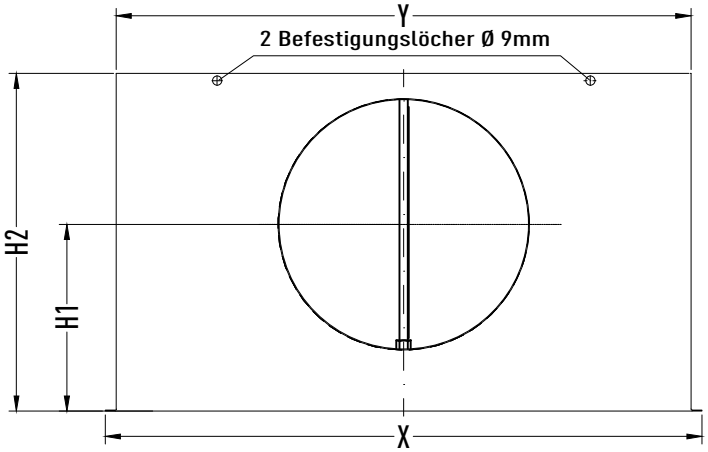

Seitenansicht, M 1:7.5

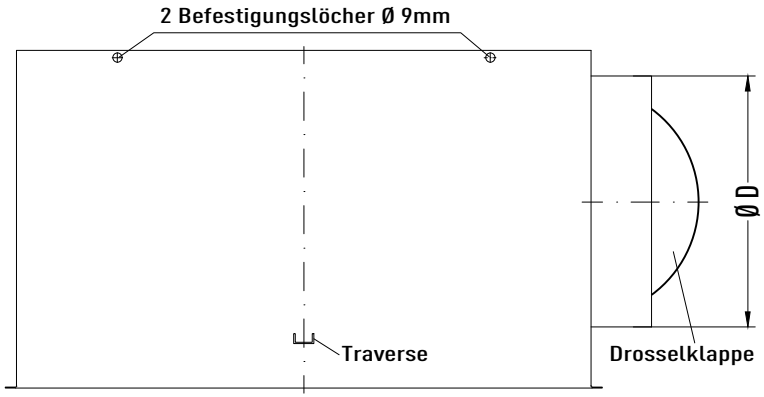

Untersicht, M 1:7.5

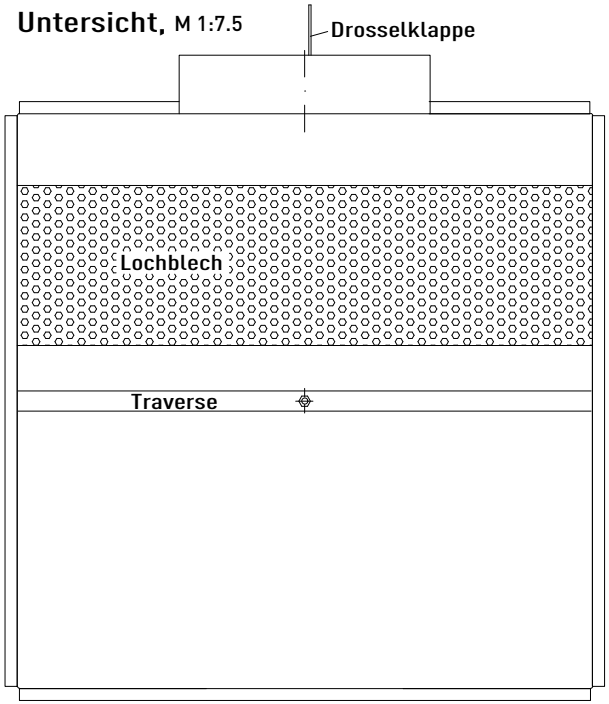

Nenngröße	Ø D	H1	H2	X	Y
300 x 300	124	123	210	292	268
400 x 400	159	140	245	392	368
500 x 500	199	160	285	492	468
600 x 600 625 x 625	249	185	335	592	568
800 x 800	249	185	335	792	768

Decken-Luftdurchlass INDULCLIP / INDUDRALL

Luftanschlusskasten - quadratische Ausführung

Kiefer Klimatechnik GmbH
Heilbronner Strasse 380 - 388
70469 Stuttgart
Tel. (0711) 8109-0
www.kieferklima.de

Kiefer Klimatechnik

CAD-Nr.: 32214803002.dwg

- Technische Änderungen vorbehalten -

geprüft: Wnuk / 12.03.20

gezeichnet: Pankratz / 12.03.20

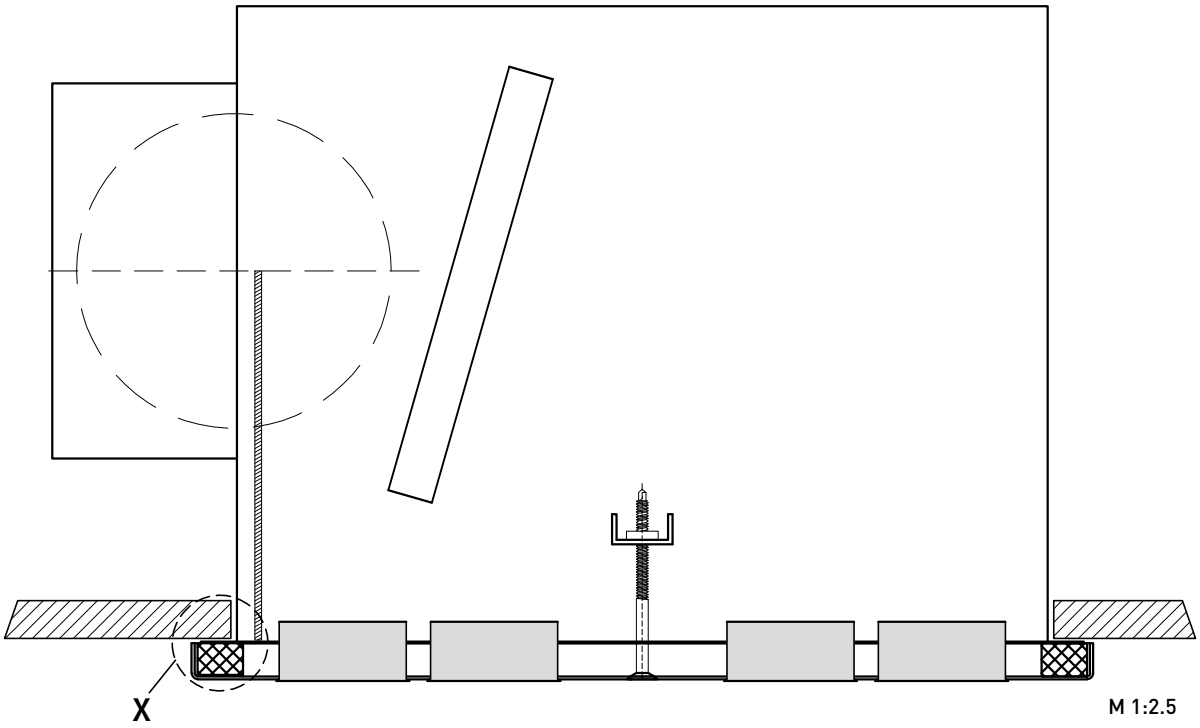

Detail X, M 1:1

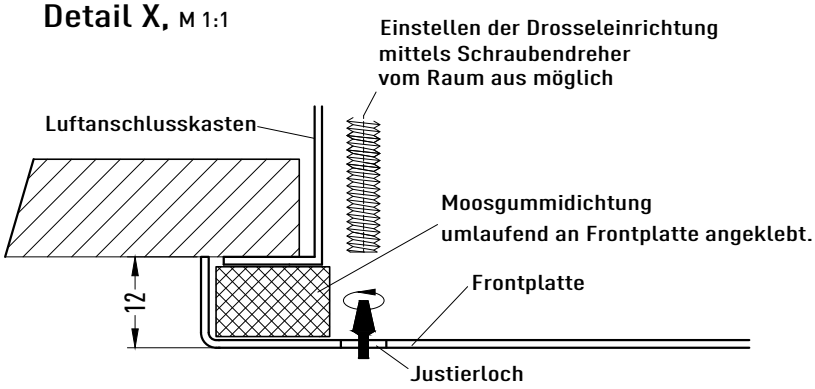

Decken-Luftdurchlass INDULCLIP / INDUDRALL

Einbau mit Zentralbefestigung

Kiefer Klimatechnik GmbH
Heilbronner Strasse 380 - 388
70469 Stuttgart
Tel. (0711) 8109-0
www.kieferklima.de

Kiefer Klimatechnik

CAD-Nr.: 32514811003.dwg - Technische Änderungen vorbehalten - geprüft: Wnuk / 12.03.20 gezeichnet: Pankratz / 12.03.20

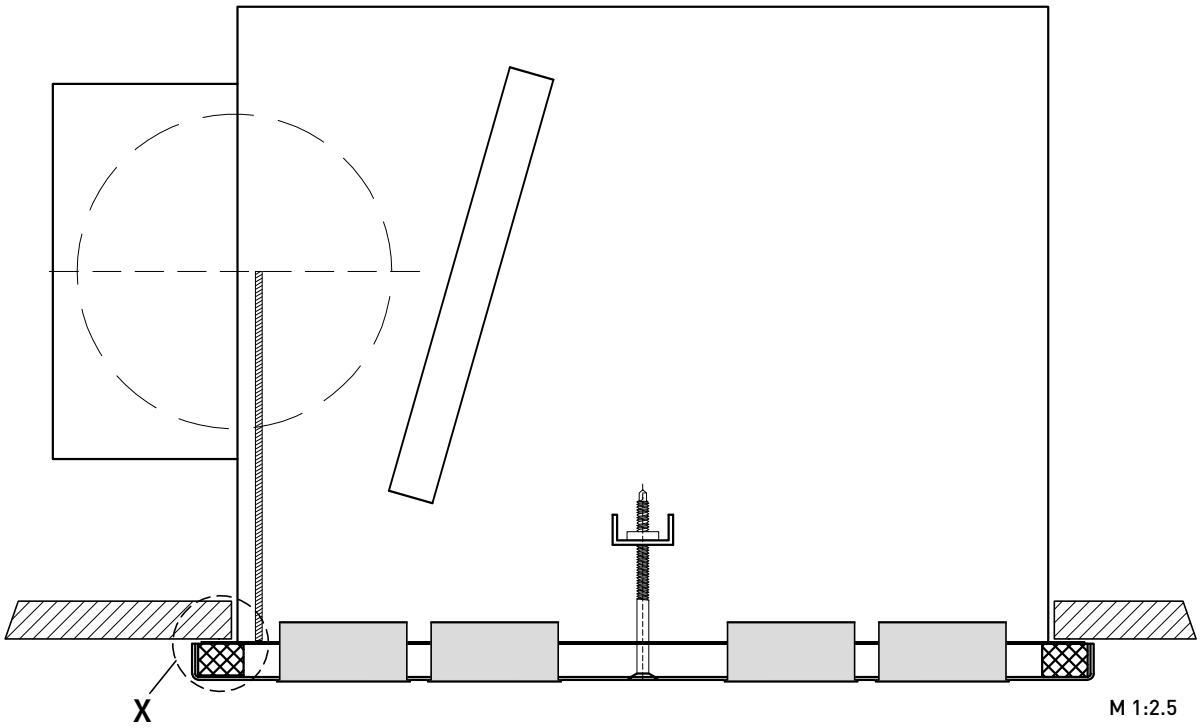

Detail X, M 1:1

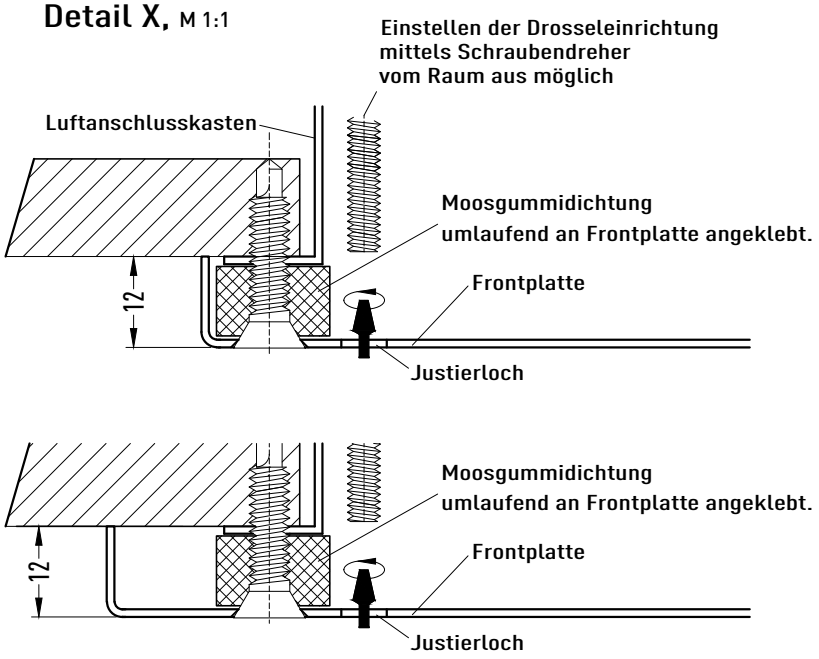

Decken-Luftdurchlass INDULCLIP / INDUDRALL

Einbau mit 4-Punkt-Befestigung

Kiefer Klimatechnik GmbH
Heilbronner Strasse 380 - 388
70469 Stuttgart
Tel. (0711) 8109-0
www.kieferklima.de

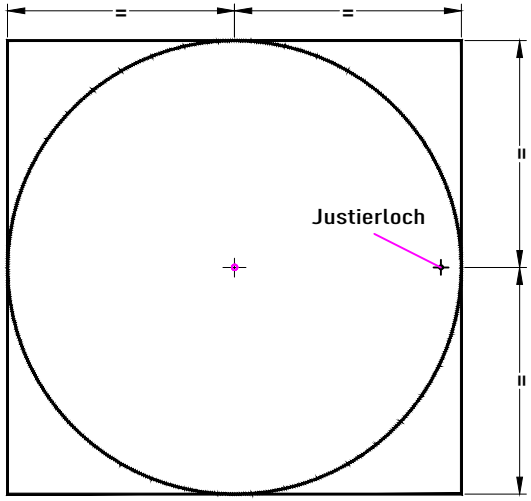

Zentralbefestigung

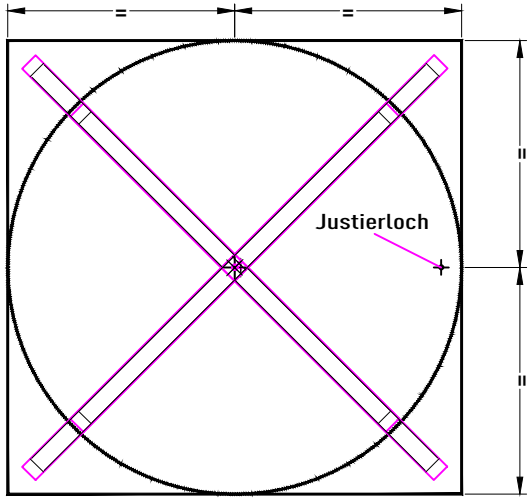

Zentralbefestigung mit Traverse

Für alle Auslässe mit Zentralbefestigung ab der Größe 600

Detail Befestigung, M 1:1

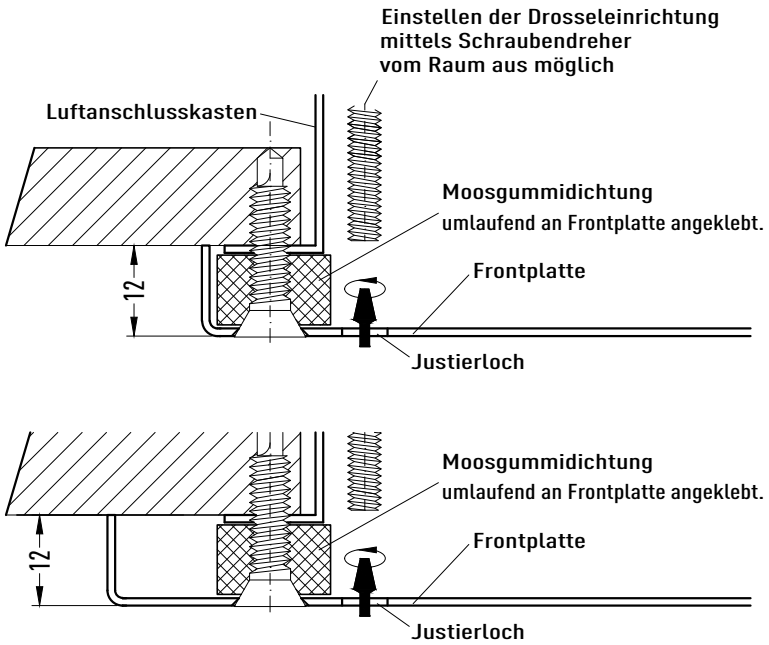

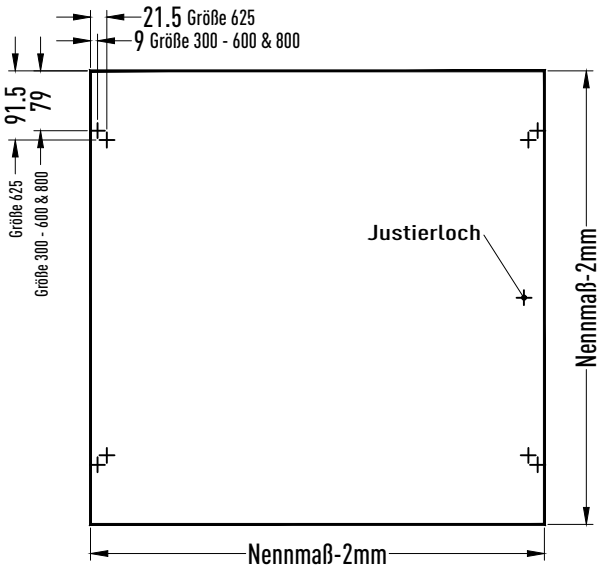

4-Punktbefestigung

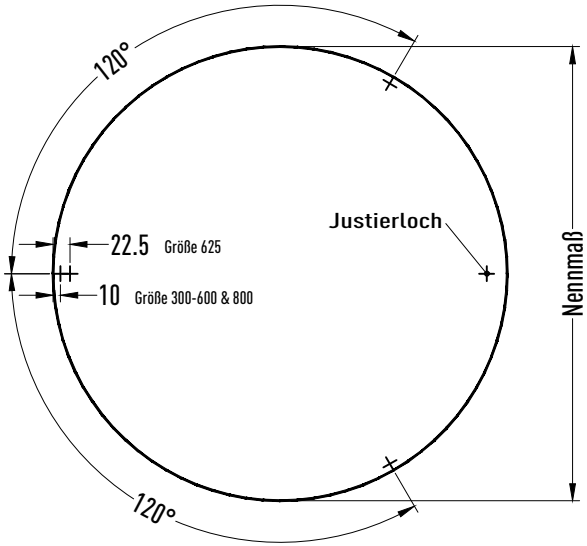

3-Punktbefestigung

Decken-Luftdurchlass INDULCLIP / INDUDRALL

Befestigungsarten

Kiefer Klimatechnik GmbH
Heilbronner Strasse 380 - 388
70469 Stuttgart
Tel. (0711) 8109-0
www.kieferklima.de