INDUL-Zubehör

Kiefer Klimatechnik

Einbauhinweise

Datei: Einbauhinweise D+E2001_INDUL N

Montage

Einzelmontage

mittels Verbindungsschiene VSL

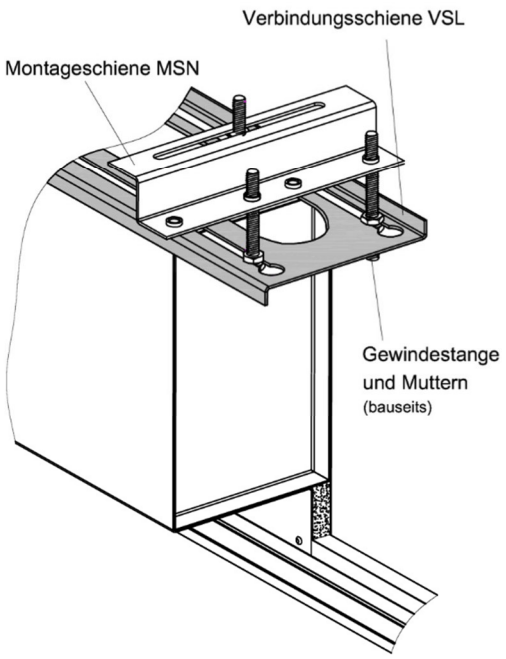

Bandmontage

mittels Verbindungsschiene VSL

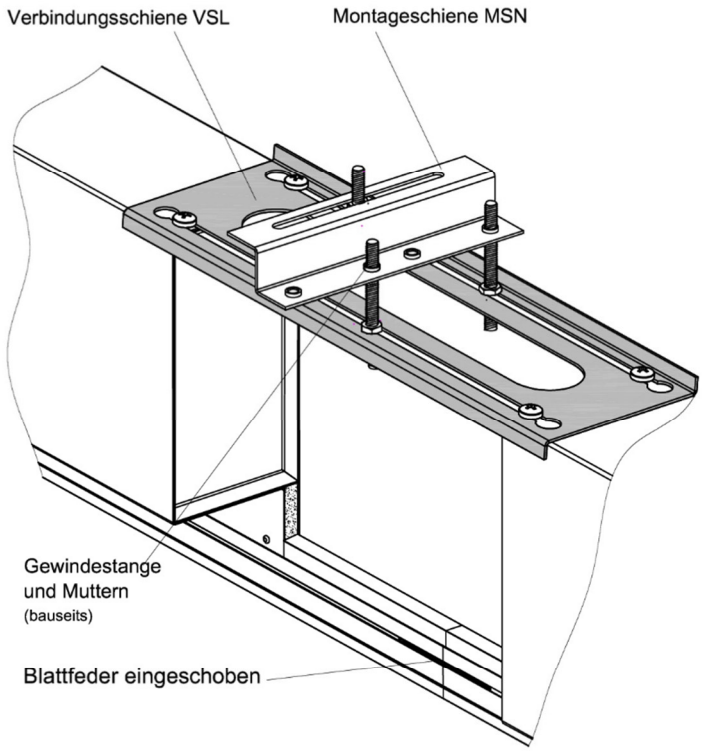

Aufhängung ohne Zubehör

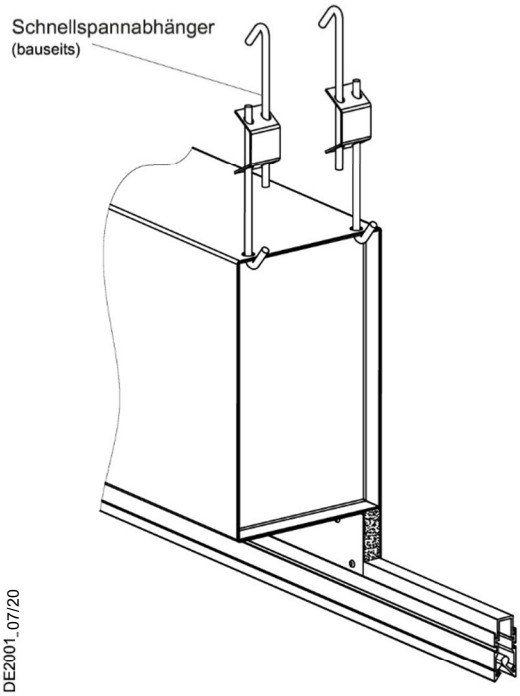

DE2001_07/20

Einbauhinweise

Montage

INDUL V mit lösbarer Verbindung zwischen Trägerprofil und Anschlusskasten.

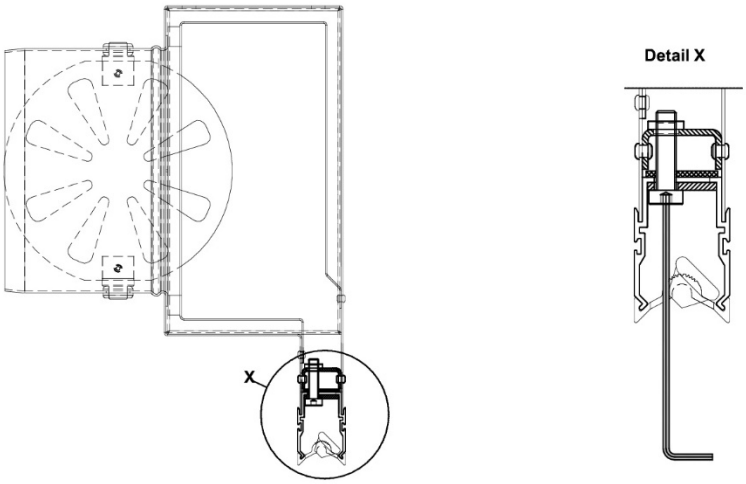

Bei den Typen INDUL AV24, AVI24, AV45 und AVI45 kann die Verbindung zwischen Trägerprofil und Luftanschlusskasten lösbar ausgeführt werden, sodass der Kasten gemäß VDI 6022 reinigbar ist. Die lösbare Verbindung ist nicht möglich in Kombination mit angeformten oder losen Gipswinkeln...NG.

Drosselklappe

am Stutzen einstellbar

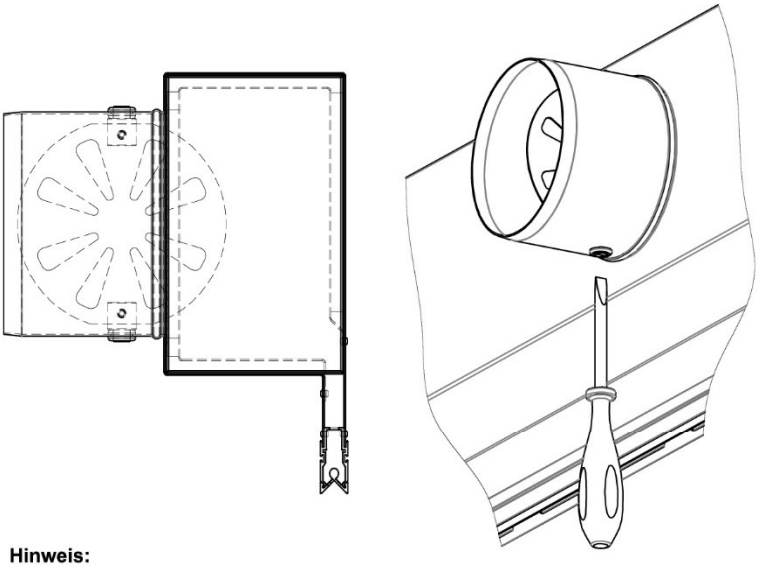

vom Raum aus einstellbar

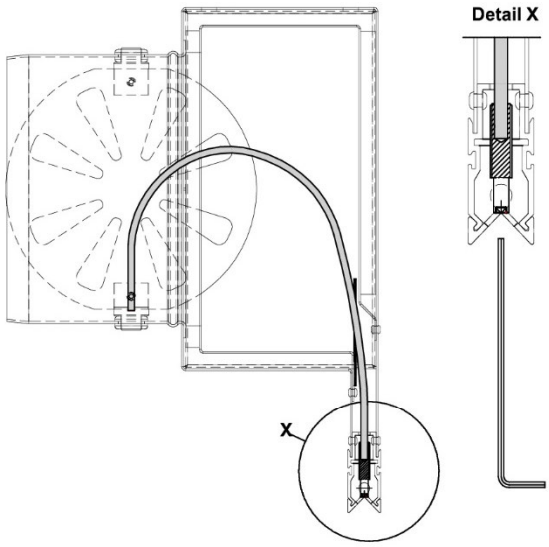

Hinweis:
Die Auslieferung der INDUL-Durchlässe erfolgt mit geschlossener Drosselklappe. Nach der erfolgten Installation müssen zunächst alle Drosselklappen geöffnet und anschließend die Einregulierung durchgeführt werden.

Einbauhinweise

Schlitzdurchlass mit angeformten Winkeln

INDUL Typ AP und AV mit angeformtem Auflagewinkel

Angeformter Auflagewinkel Typ INDUL ...NA
Erhältlich für alle Typen

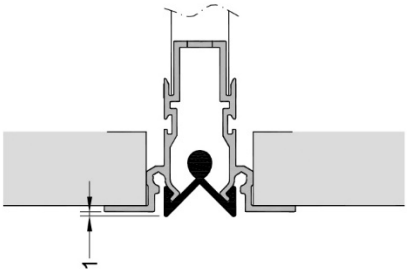

INDUL Typ AP und AV mit angeformtem Gipswinkel

Angeformter Gipswinkel Typ INDUL ...NG
Erhältlich für alle Typen

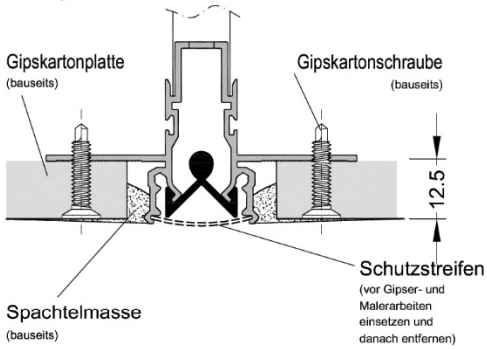

Lose Winkel für Schlitzdurchlass Typ INDUL ... W-NA bzw. W-NG

INDUL Typ AP und AV mit losem Auflagewinkel

Loser Auflagewinkel Typ W-NA zum Einschieben
Erhältlich für alle Typen

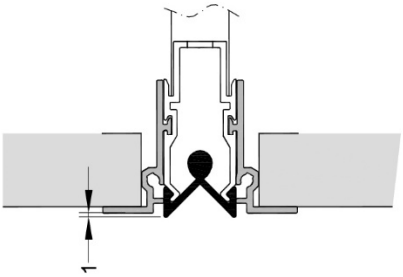

Typ E15-NA, E18-NA
E24-NA, E45-NA

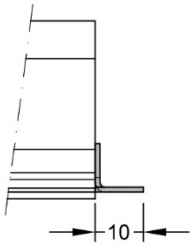

Stirnseitiger Endwinkel für angeformte und lose Auflagewinkel (optional)

INDUL Typ AP und AV mit losem Gipswinkel

Loser Gipswinkel Typ W-NG zum Einschieben
Erhältlich für alle Typen

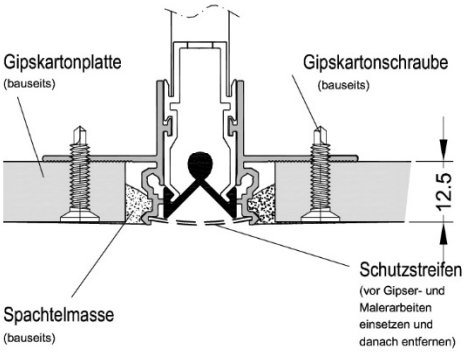

Typ E15-NG, E18-NG
E24-NG, E45-NG

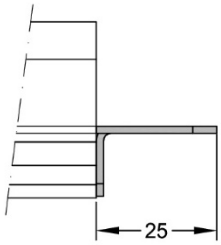

Stirnseitiger Endwinkel für angeformte und lose Gipswinkel (optional)

Einbauhinweise

Einbauhöhen

Richtig

Deckenplatten mit scharfen Kanten

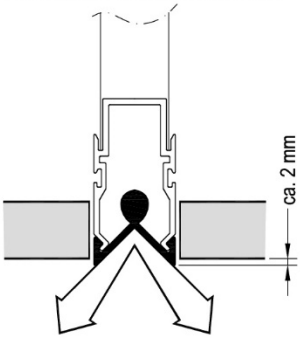

Möglich

Paneele mit abgerundeten Kanten

Deckenplatten mit angeschrägten Kanten

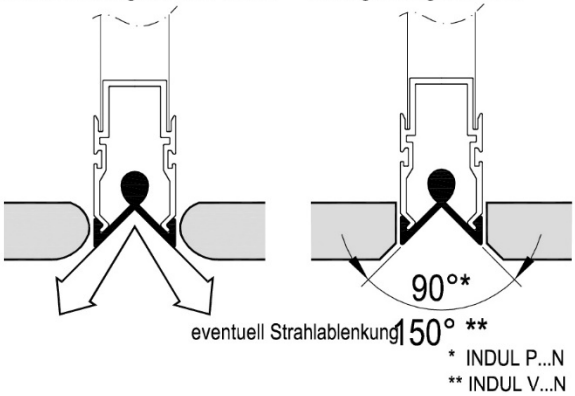

Falsch

zurückversetzter Einbau

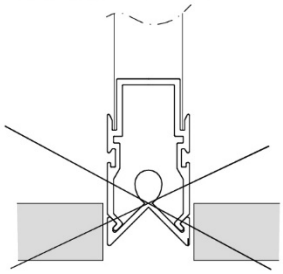

Höhere Raumluftgeschwindigkeiten und Verschmutzung

Montagehinweis

- **Unbedingt zu beachten ist eine ungestörte 90°/150°-Abströmung.**
- **Optimales Einbaumaß: ca. 2 mm Überstand (siehe Detail oben).**
- **Auf den Durchlasshals sollte aus Gründen der Sicherheit kein seitlicher Druck aufgebracht werden (beispielsweise durch thermisch bedingte Längenänderung der Deckenelemente).**
- **INDUL Luftdurchlässe sind Decken-Einbauteile. Sie ersetzen nicht die notwendige statische Decken-Tragekonstruktion. Dies trifft auch bei Verwendung angeformter oder loser Winkel zu.**

INDUL-Zubehör

Blindprofilmontage

Montagewinkel ABU

zur Aufhängung einer ungestanzten Blindprofileinheit

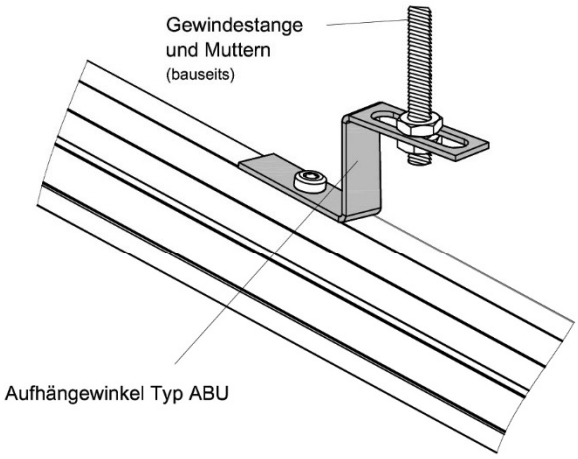

Montagewinkel ABG
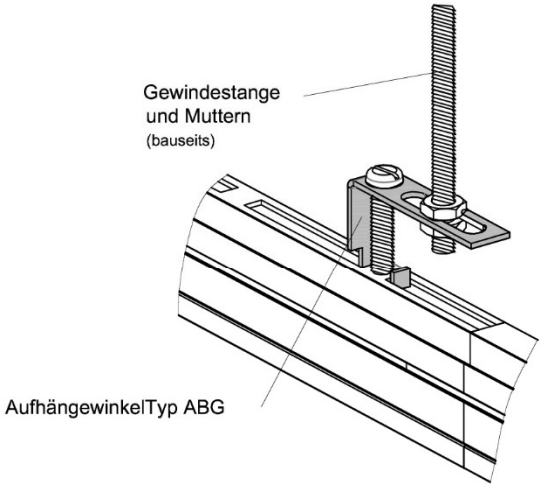
zur Aufhängung einer gestanzten Blindprofileinheit